Pasul 5 Montaj Polita Fixa

Se prinde placa (5) de placile (5) cu suruburi (S7)x4

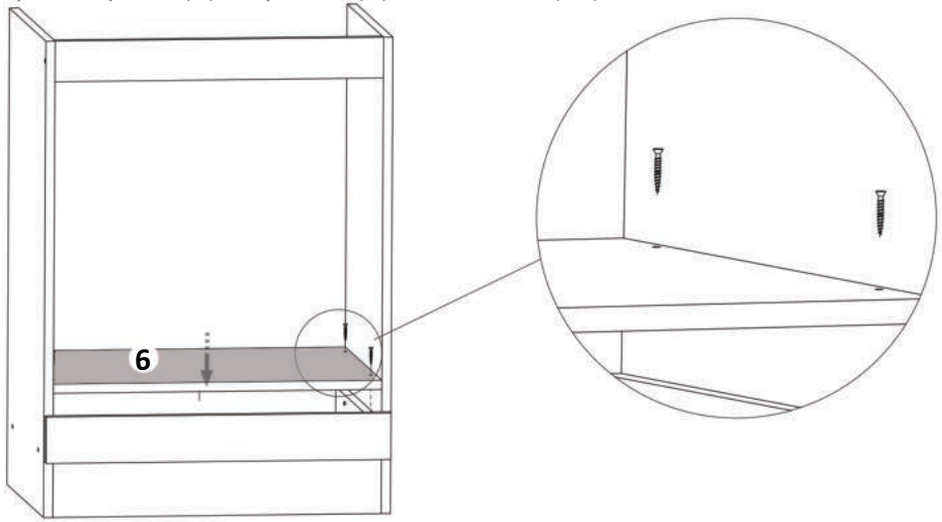

Pasul 6
Montaj Picioare

Se fixeaza cu surub (S)x8, pe cele doua laterale ca in figura alaturata

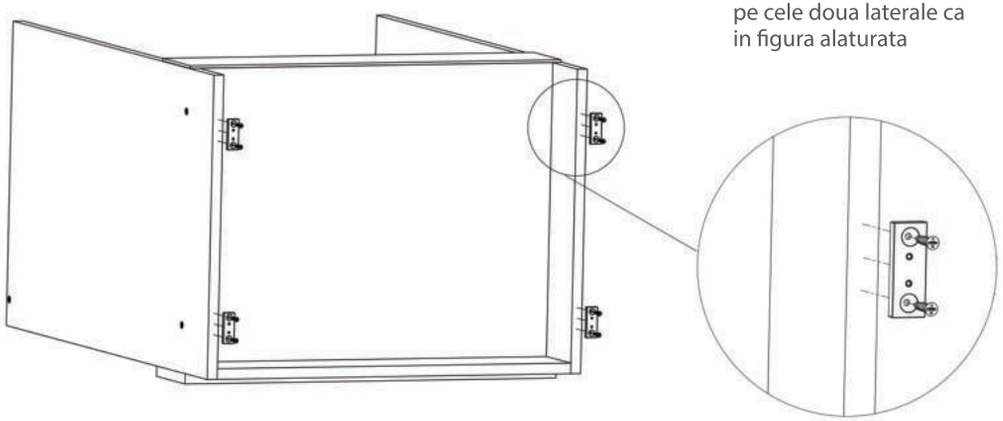

Instrucțiuni montaj: **Corp Inferior CUPTOR 600 mm**

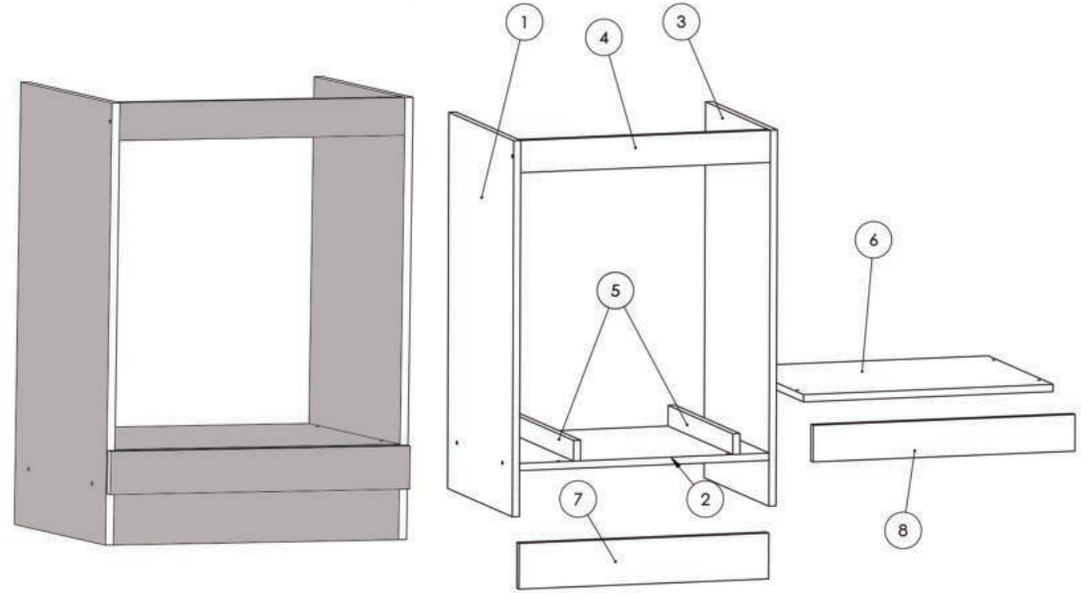

NR. REPER	DETALII	COD REPER	CANTITATE
1	820X456X16	LATERALA ST	1
2	566X456X16	FUND	1
3	820X456X16	LATERALA DR	1
4	566X70X16	LEZENA SUPERIOARA	1
5	45X456X16	LEZENE CUPTOR	2
6	566X456X16	POLITA MOBILA	1
7	566X100X16	SOCLU	1
8	594X80X16	LEZENA FATA CUPTOR	1

ATENȚIE: MONTAJUL NECORESPUNZĂTOR ATRAGE DUPĂ SINE PIERDEREA GARANȚIEI PRODUSULUI

Șurubelniță în cruce sau **autofiletantă**

Este **recomandat** ca montajul să fie făcut de **minim două persoane**

Un **ciocan** de dimensiune medie

Elemente feronerie:

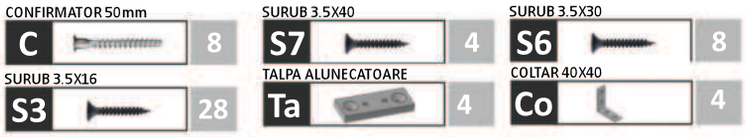

Pasul 1

Se prind placile (1) si (3) de placile (2) si (4) cu ajutorul confirmatoarelor **(C)x6**

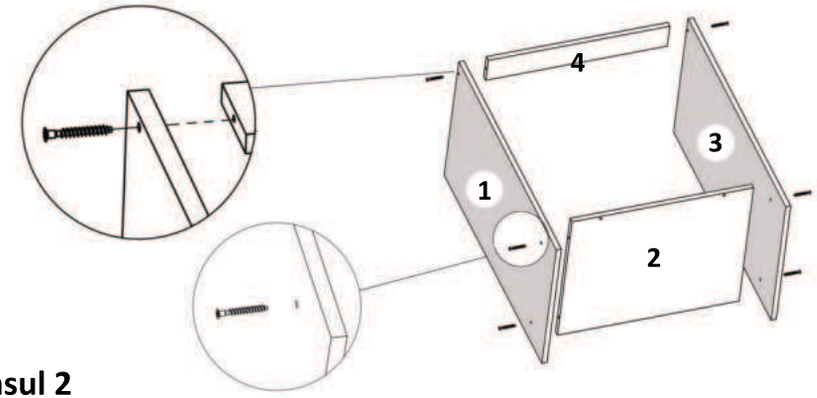

Pasul 2

Se fixeaza placa (7) de placa (2) cu **(C)x 2.**

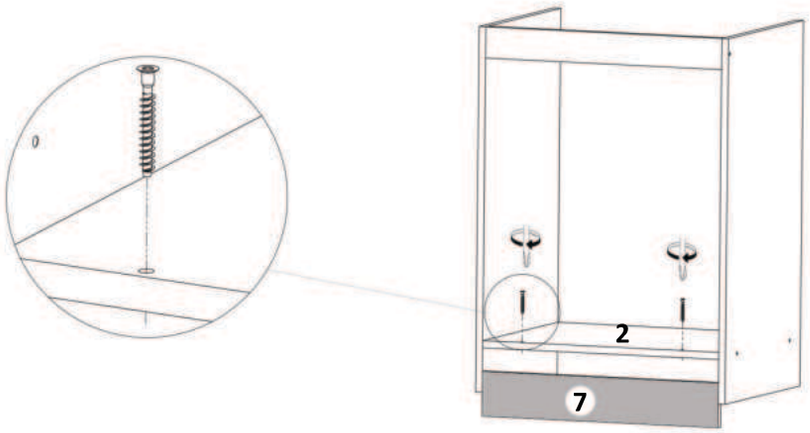

Pasul 3 - Montaj lezene

Se fixeaza placa (5) de placa (1) si (3) cu ajutorul suruburilor **(S6)x4**

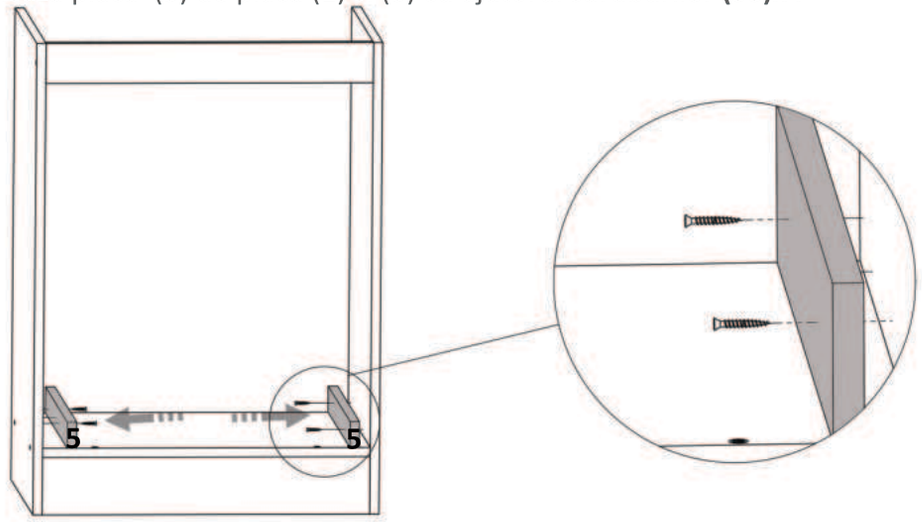

Pasul 4 Montaj lezena fata

Pentru a fixa lezena de sub cuptor (6) se folosesc coltare metalice (CO)x2 si surub (S3)x8 buc, ca in figura alaturata .

