Instrucțiuni montaj: **Corp Inferior 400 mm**



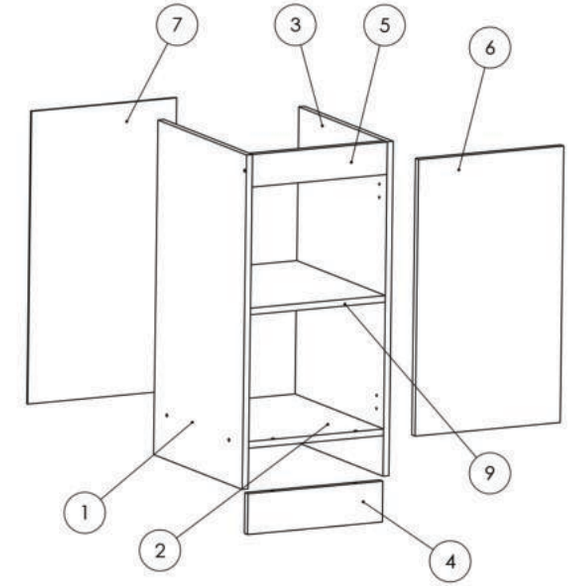

NR. REPER	DETALII	COD REPER	CANTITATE
1	820X456X16	LATERALA ST	1
2	366X456X16	FUND	1
3	820X456X16	LATERALA DR	1
4	366X100X16	SOCLU	1
5	366X80X16	LEZENA SUPERIOARA	1
6	394X678X16	USA ST/DR	1
7	394X718X4	HDF	1
9	366X456X16	POLITA MOBILA	1

ATENȚIE: MONTAJUL NECORESPUNZĂTOR ATRAGE DUPĂ SINE PIERDEREA GARANȚIEI PRODUSULUI

Șurubelniță în cruce sau **autofiletantă**

Este **recomandat** ca montajul să fie făcut de **minim două persoane**

Un **ciocan** de dimensiune medie

Elemente feronerie:

CONFIRMATOR 50mm	C	8	SURUB M 4x22	S4	2	SURUB 3.5X30	S6	4	MANER	M	1
SURUB 3.5X16	S3	24	SUPORT POLITA	Sp	4	BALAMALE APLICATE	Ba	2			
CUIE	Cu	17	COLTAR 40X40	Co	2	TALPA ALUNECATOARE	Ta	4			

Pasul 1

Se fixeaza suportii polita **(SP)x4** pe placile in gaurile indicate.

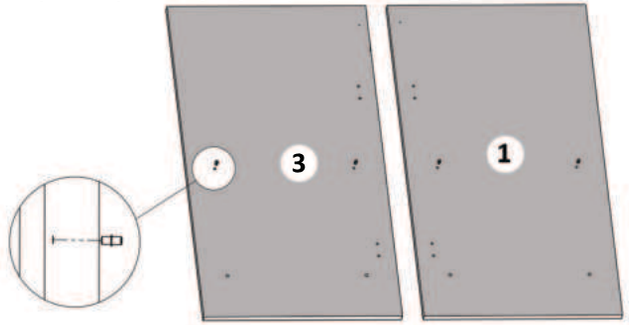

Pasul 2

Se prind placile (1) si (3) de placile (2) si (5) cu ajutorul confirmatoarelor **(C)x6**

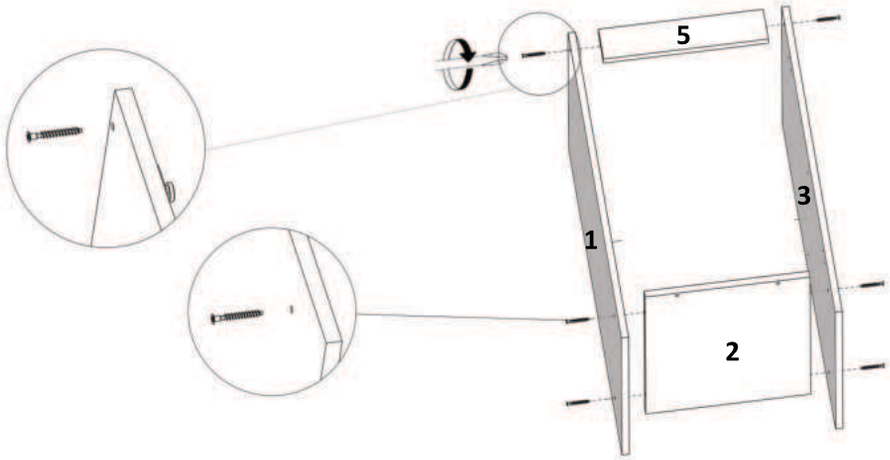

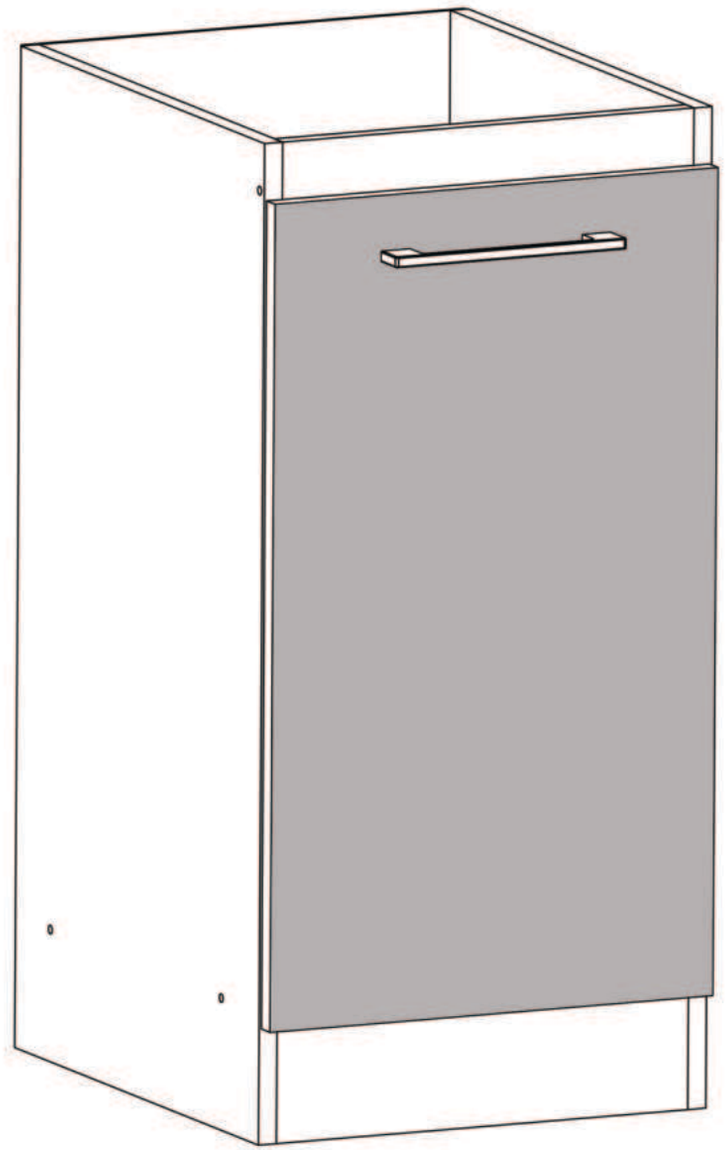

Pasul 8 Montaj maner

Se fixeaza manerul cu ajutorul suruburilor **(S4)x2** ,fiind necesara gaurirea usilor cu burghiu de 5mm in semnele indicate.

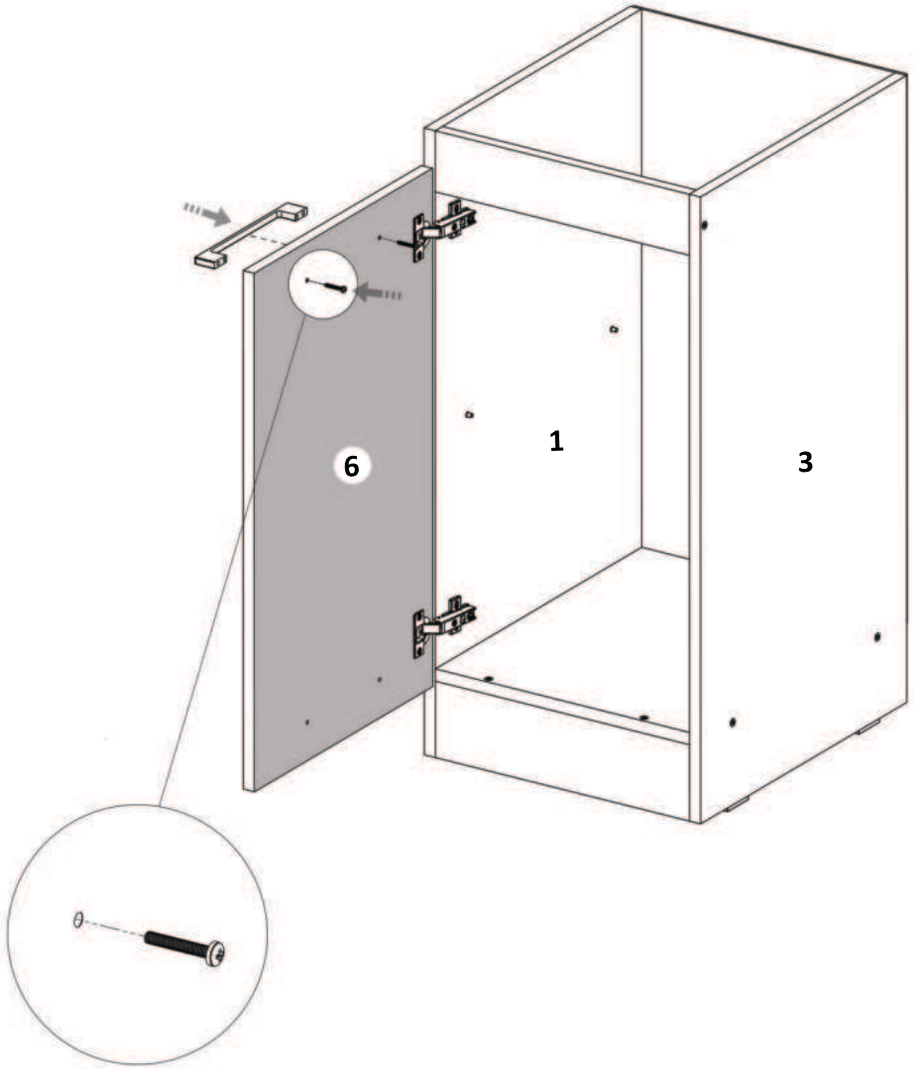

Pasul 3 - Montaj soclu

Se fixeaza placa (4) de placa (2) cu ajutorul confirmatoarelor **(C)x2**

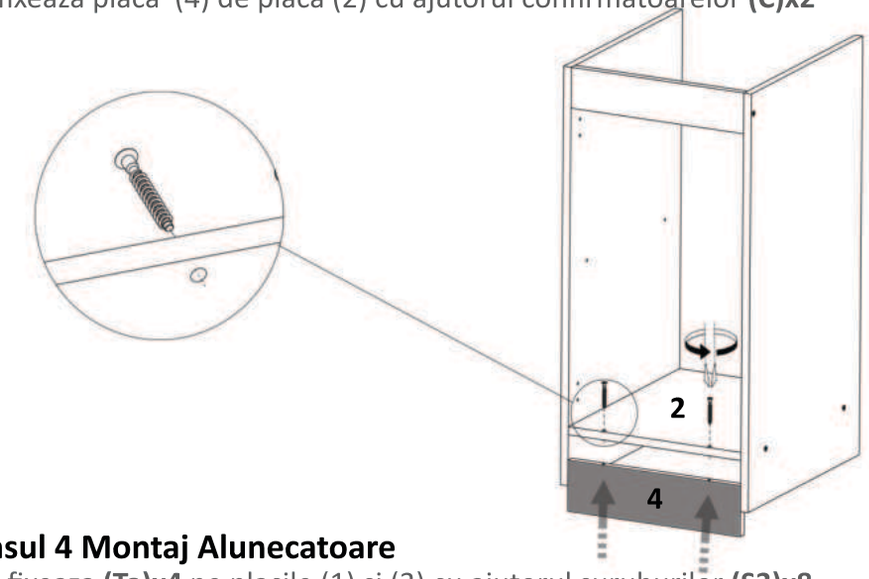

Pasul 4 Montaj Alunecatoare

Se fixeaza **(Ta)x4** pe placile (1) si (3) cu ajutorul suruburilor **(S3)x8**

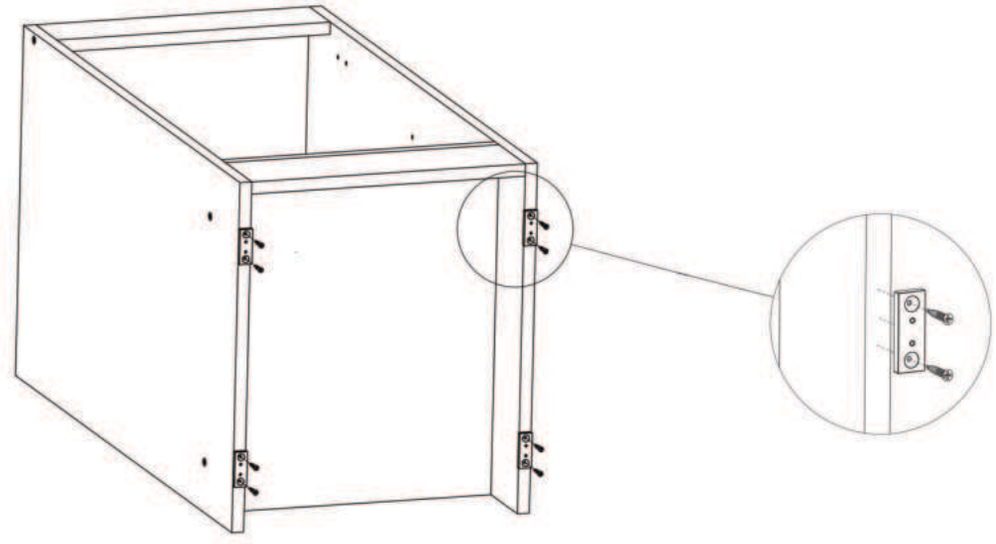

Pasul 5 Montaj Hdf

Se monteaza pe spatele corpului cu ajutorul cuielor (Cu)x17

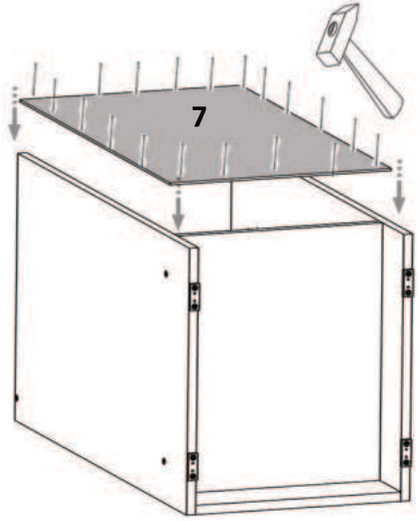

Se masoara
diagonalele
sa fie in vinclu
inainte de a monta
HDF-ul.



Pasul 6
Montaj balamale

Se monteaza
balamalele cu ajutorul suruburilor
3.5x16 (S3)x4
Se pozitioneaza de la
margine exact ca si
in desen

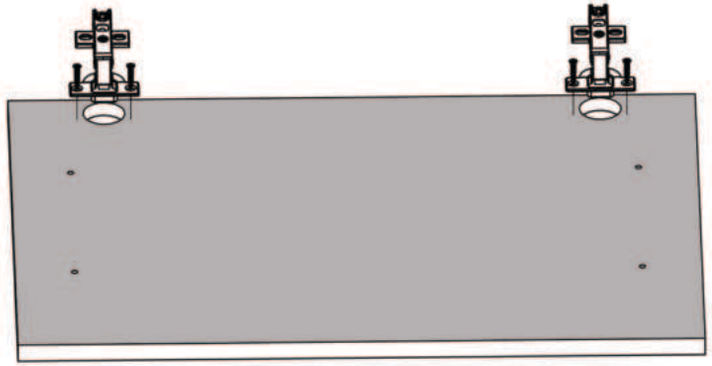

Pasul 7 Montaj Usa

Usa se monteaza cu ajutorul suruburilor 3.5x16 (S3)x4 in semnele indicate pe laterale.

