Pasul 18 (Montaj Maner)

Prima data se gaureste cu burghiu de 5 mm in locul unde se afla semnele pe usa in partea de jos. **(detaliu 1).**

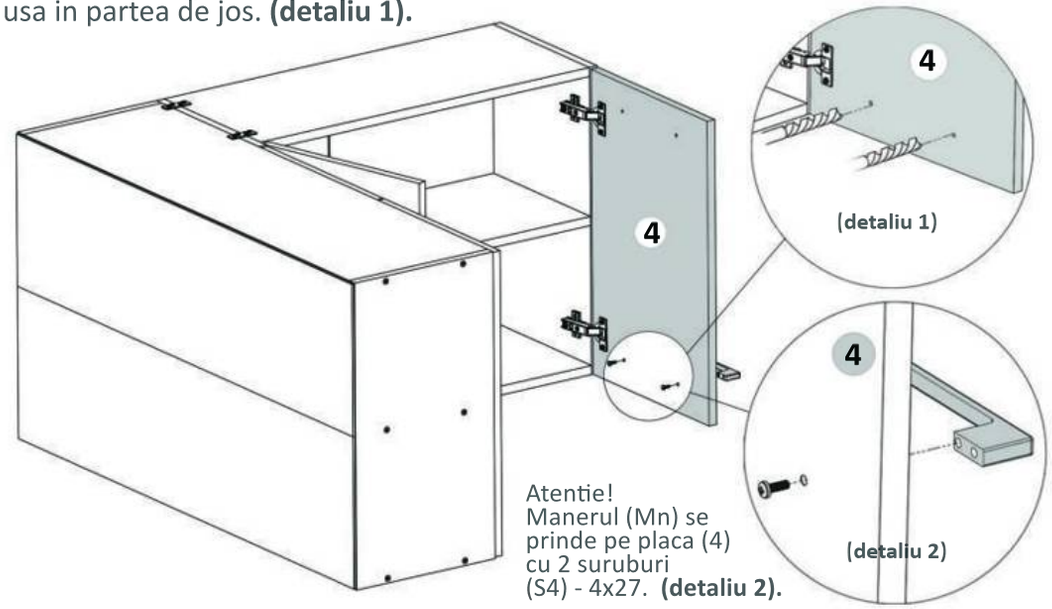

Atentie!
Manerul (Mn) se prinde pe placa (4) cu 2 suruburi (S4) - 4x27. **(detaliu 2).**

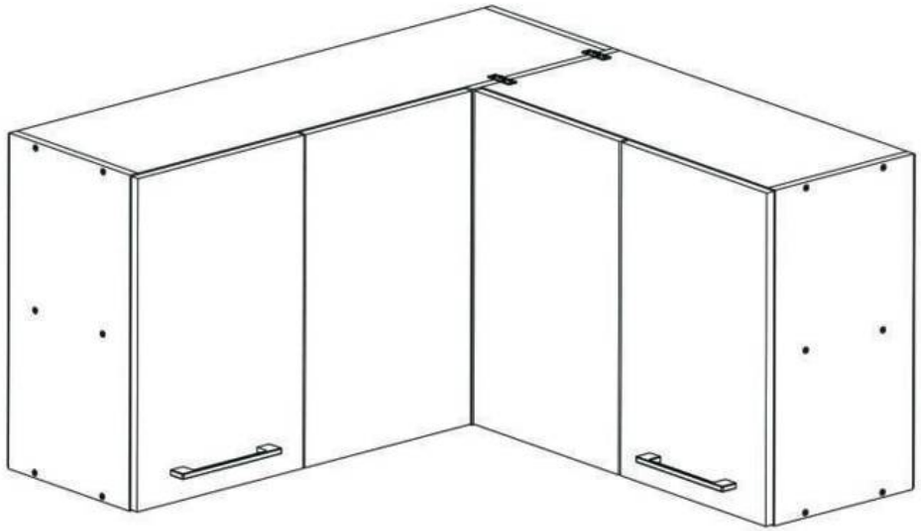

Instrucțiuni montaj: **CORP COLT SUPERIOR 1000 (CCS 1000)**

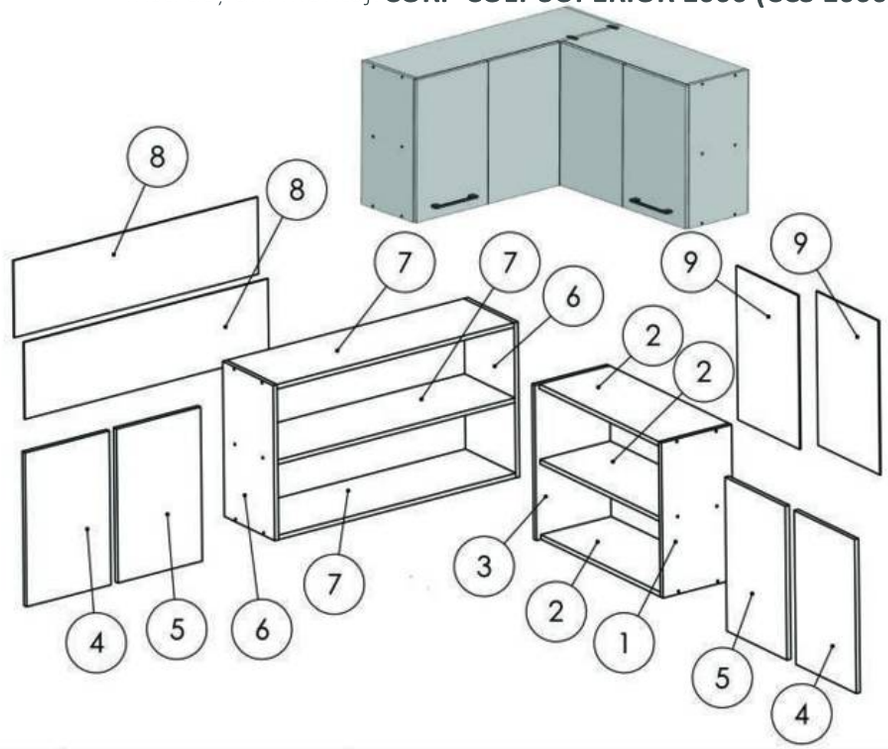

NR. REPER	DETALII	COD REPER	CANTITATE
1	PAL 550X287X16	LATERALA DR. CORP DREAPTA	1
2	PAL 681X287X16	FUND.TAVAN. POLITA FIXA CORP DREAPTA	3
3	PAL 550X305X16	LATERALA ST. CORP DREAPTA	1
4	PAL 546X344X16	USA ST./DR. CU MANER	2
5	PAL 546X344X16	USA ST./DR. FARA MANER	2
6	PAL 550X287X16	LATERALE ST.DR CORP STANGA	2
7	PAL 968X287X16	FUND.TAVAN. POLITA FIXA CORP STANGA	3
8	HDF 996X273X4	HDF CORP STANGA	2
9	HDF 546X353X4	HDF CORP DREAPTA	2

ATENȚIE: MONTAJUL NECORESPUNZĂTOR ATRAGE DUPĂ SINE PIERDEREA GARANȚIEI PRODUSULUI

Șurubelniță în cruce sau **autofiletantă**

Este **recomandat** ca montajul să fie făcut de **minim două persoane**

Un **ciocan** de dimensiune medie

Elemente feronerie pt. CCS 1000:

CONFIRMATOR	Co	24	Coltar PVC Alb	Cp	4	SURUB 3.5X16	S3	52	CUIE	Cu	70
MANER	Mn	2	SURUB M 4x22	S4	4	BALAMALE APLICATE	Ba	4	SURUB 3.5X30	S6	4
PLACUTA TIP I	PL	2	BALAMALE COLT LA 90 GRADE	Bc	2	BALAMALE INCADRATE	Bi	2	SAIBA TIP CUPA	Sc	10
									COLTAR 40X40	Sc	10

Pasul 1 (Montaj Balamale Aplicate pe Usa cu maner).

Acest Pas se face de doua ori intrucat sunt doua usi cu aceleasi balamale. Se prinde pe placa (4) balamale (Ba) x 2buc cu suruburi (S3) x 4 buc, cate 2 buc / balama.

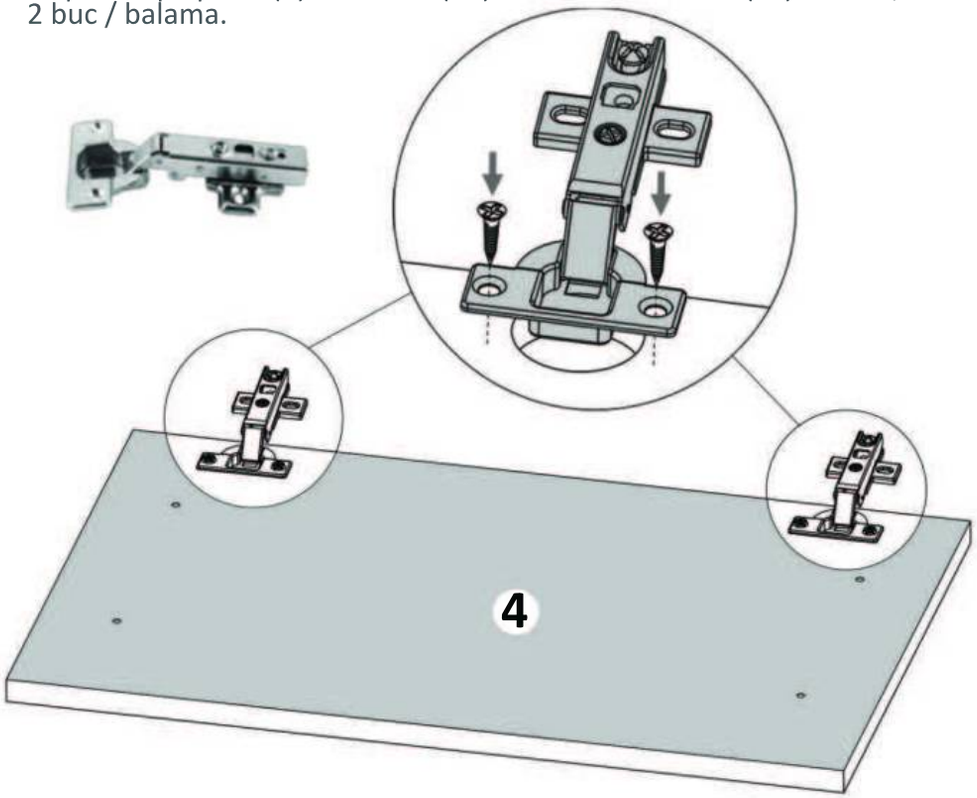

Pasul 16 (Montaj Usa fara maner cu balamale incadrate)

Se monteaza usa cu balamale incadrate (5) pe placa laterala (3) cu suruburi (S3) 3.5x16 - 4 buc. (Cate 2 suruburi / balama).

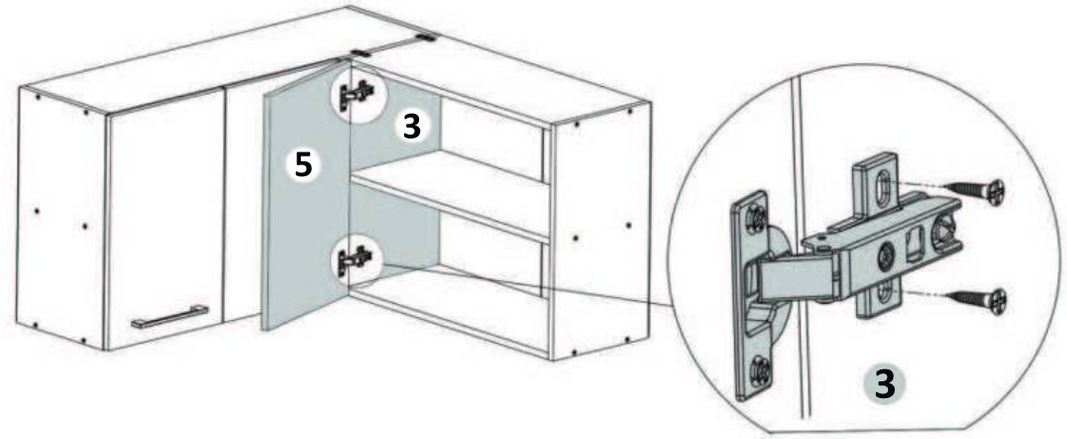

Pasul 17 (Montaj Usa cu maner cu balamale aplicate)

Se monteaza usa cu balamale aplicate (4) pe placa laterala (1) cu suruburi (S3) 3.5x16 - 4 buc. (Cate 2 suruburi / balama).

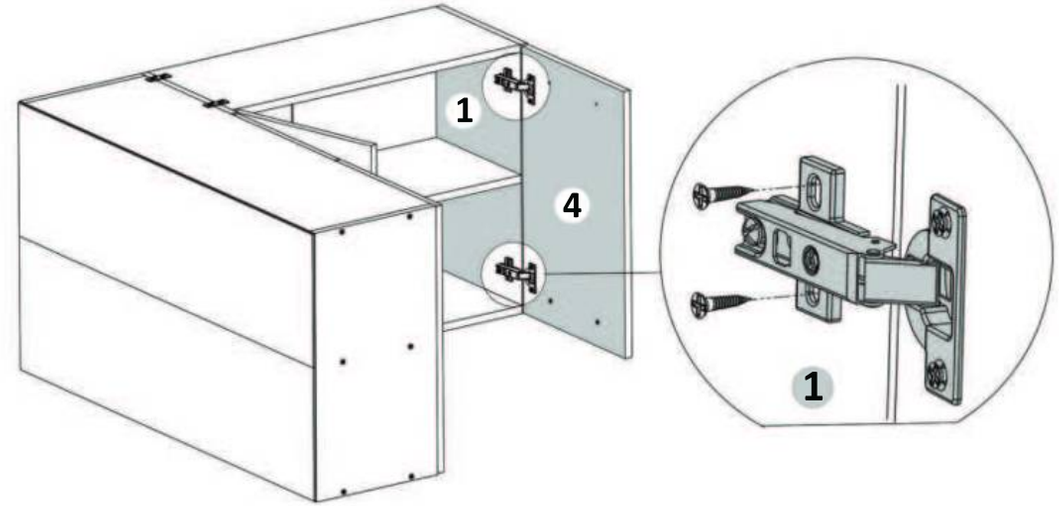

Pasul 14 (Montaj Usa cu maner si balamale aplicate)

Se monteaza usa cu balamale aplicate (4) pe placa laterala (6) cu suruburi (S3) 3.5x16 - 4 buc.
(Cate 2 suruburi / balama).

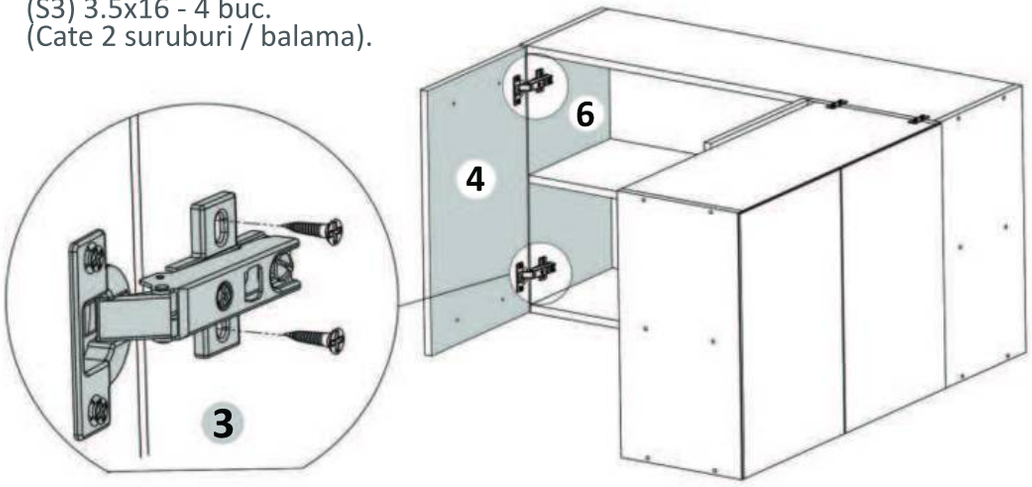

Pasul 15 (Montaj Maner)

Prima data se gaureste cu burghiu de 5 mm in locul unde se afla semnele pe usa in partea de jos. **(detaliu 1).**

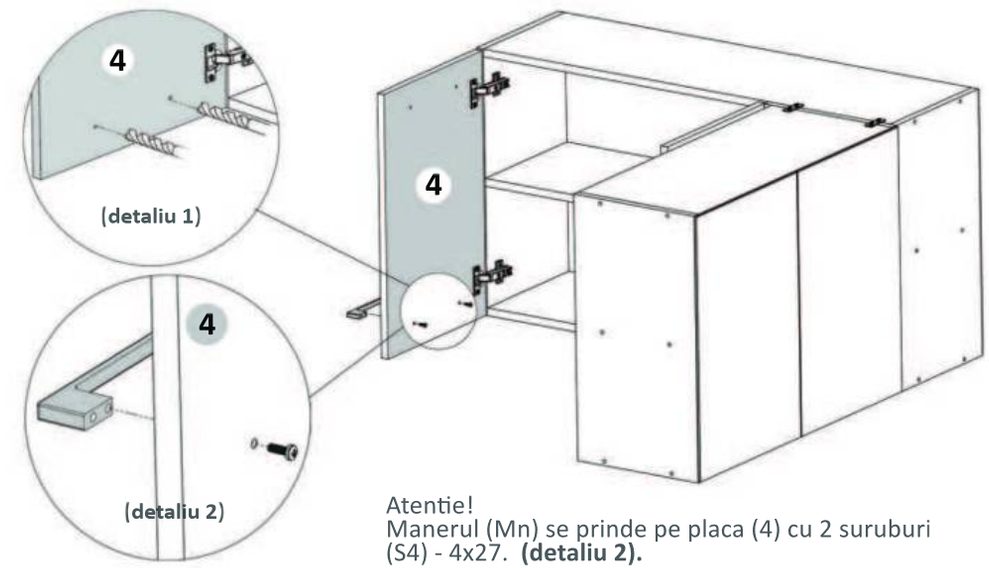

Atentie!
Manerul (Mn) se prinde pe placa (4) cu 2 suruburi (S4) - 4x27. **(detaliu 2).**

Pasul 2 (Montaj Balamale Incadrate pe Usa).

Se prinde pe placa (5) balamale (Bi) x 2buc cu suruburi (S3) x 4 buc, cate 2 buc / balama.

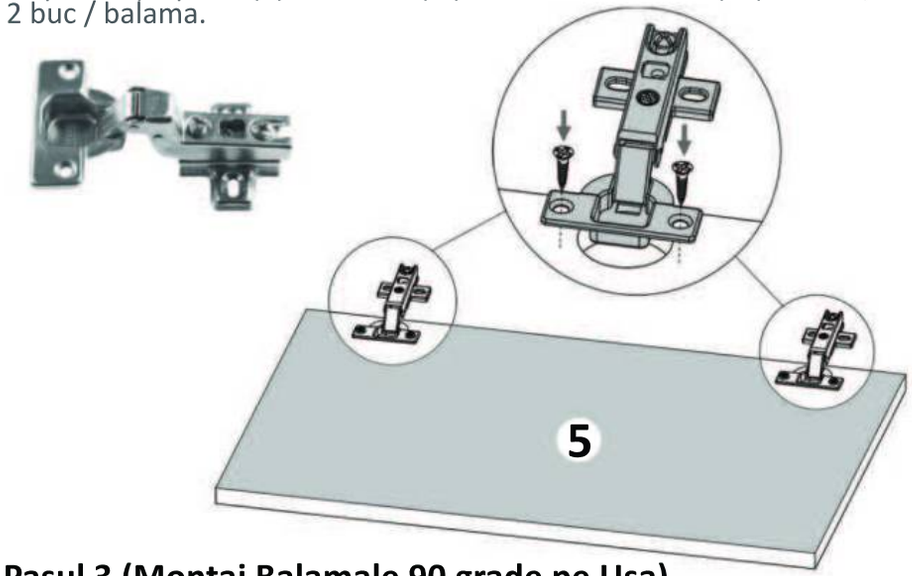

Pasul 3 (Montaj Balamale 90 grade pe Usa).

Se prinde pe placa (5) balamale (Bc) x 2buc cu suruburi (S3) x 4 buc, cate 2 buc / balama.

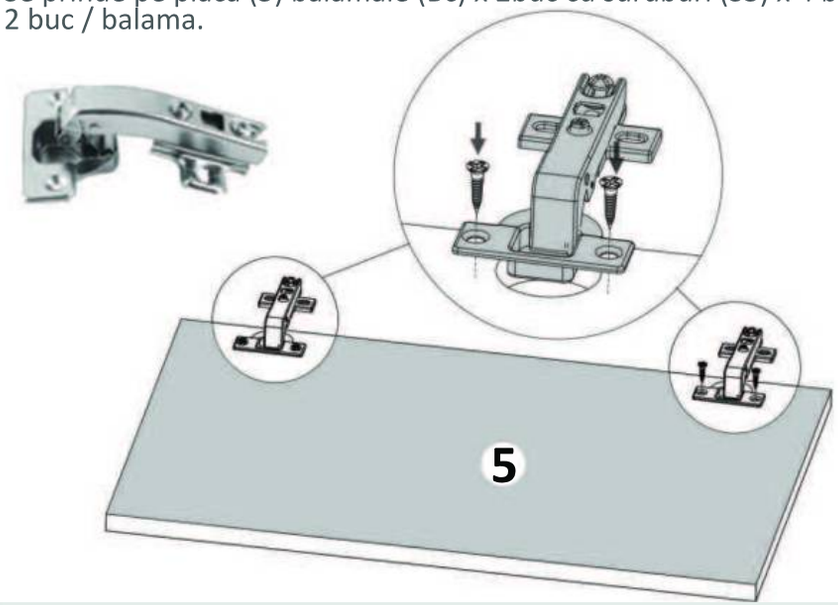

Pasul 4 (Montaj Repere Corp dreapta)

Se prinde placa (3) de placile (2) x 3buc cu Confirmatoare (Co) x 6 buc .

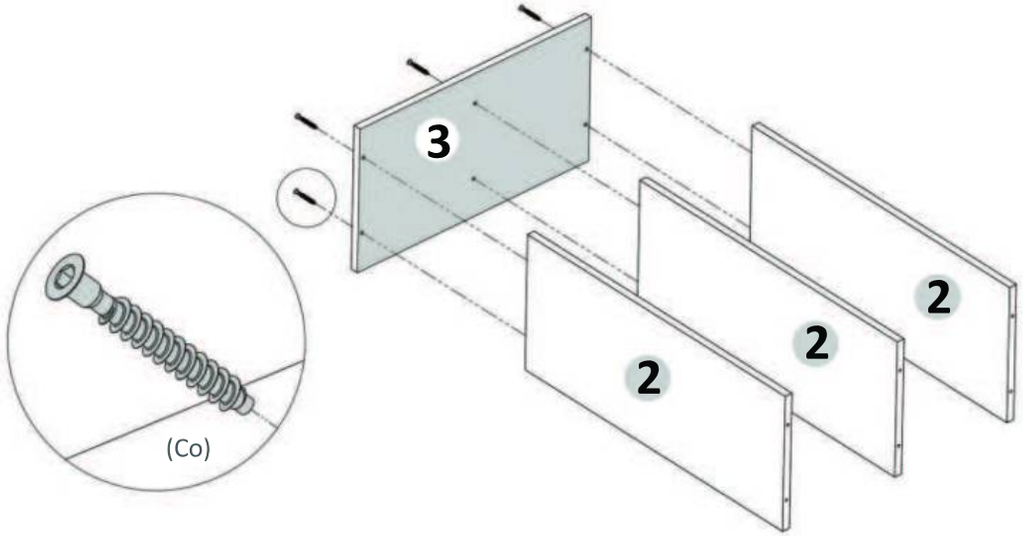

Pasul 5 (Montaj Repere Corp dreapta)

Se prinde placa (1) de placile (3) x 3buc cu Confirmatoare (Co) x 6 buc .

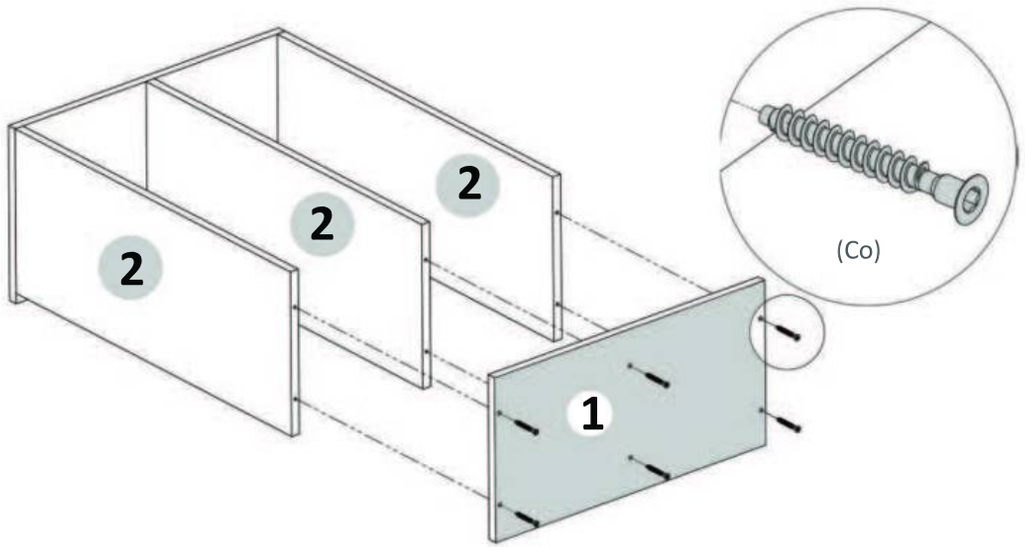

Pasul 13 (Montaj Usa cu balamale la 90 grade fara maner)

Se monteaza usa cu balamale la 90 grade (5) pe interiorul placii laterale (3) cu suruburi (S3) 3.5x16 - 4 buc. (Cate 2 suruburi / balama).

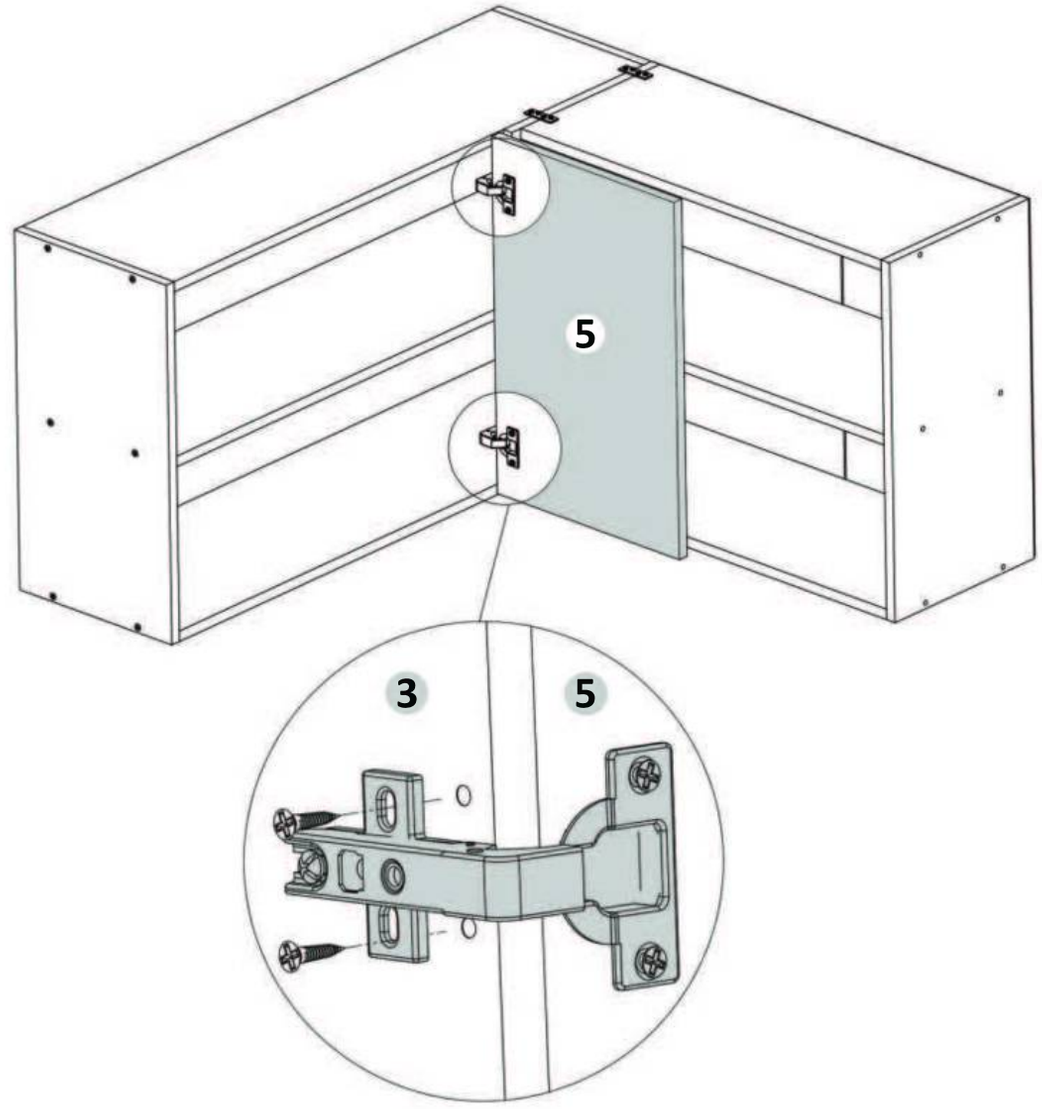

Pasul 12 (Montaj Corpuri intre ele)

Se monteaza Corpurile intre ele in partea de sus folosindu-se Placute Tip I (PL) x 2 buc, acestea vin prinse cu suruburi (S3) 3.5x16 -8 buc - cate 4 buc / placuta.

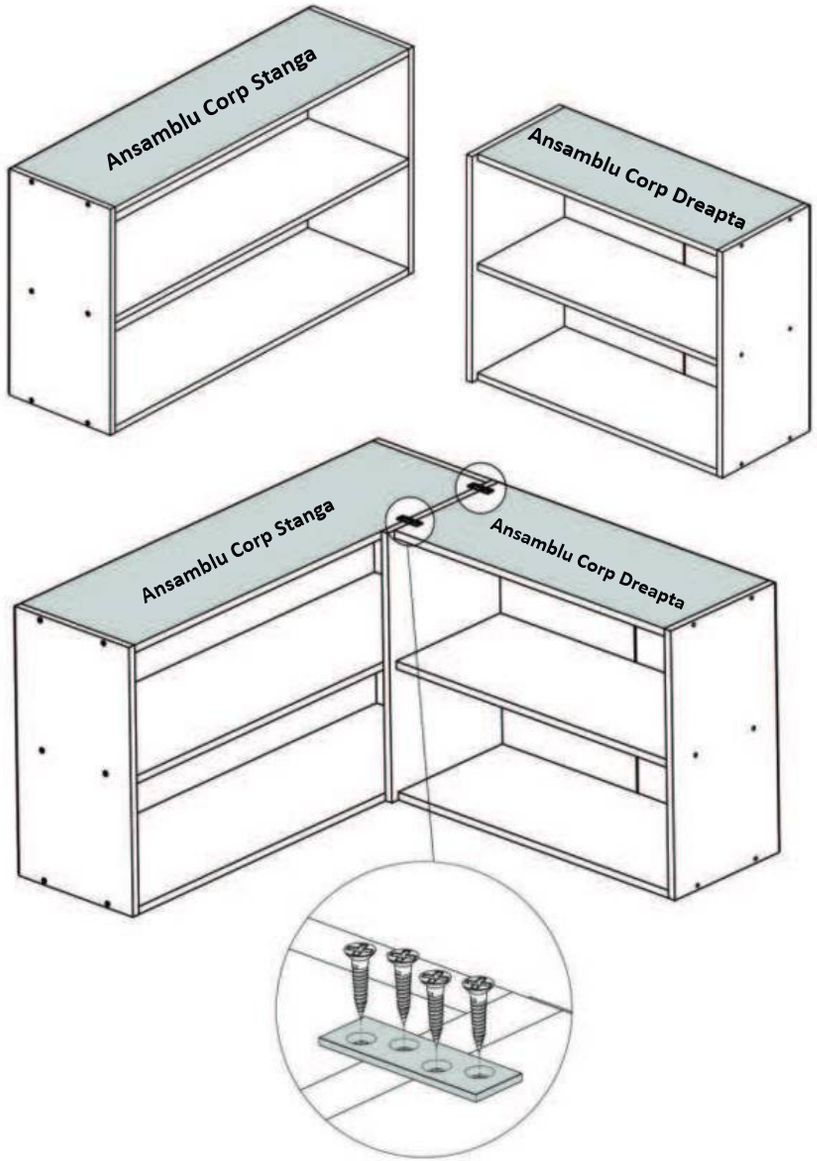

Pasul 6 (Montaj HDF Corp Dreapta)

Se masoara diagonalele sa fie in vinclu, dupa care se prind HDF-urile (9) x 2buc folosindu-se de ciocan cu ajutorul unor cuie (Cu)x 30 buc. Intre placi se introduce un Profil H de plastic care tine cele doua placi. **(detaliu 1)**

Se masoara diagonalele sa fie in vinclu inainte de a monta HDF-ul!

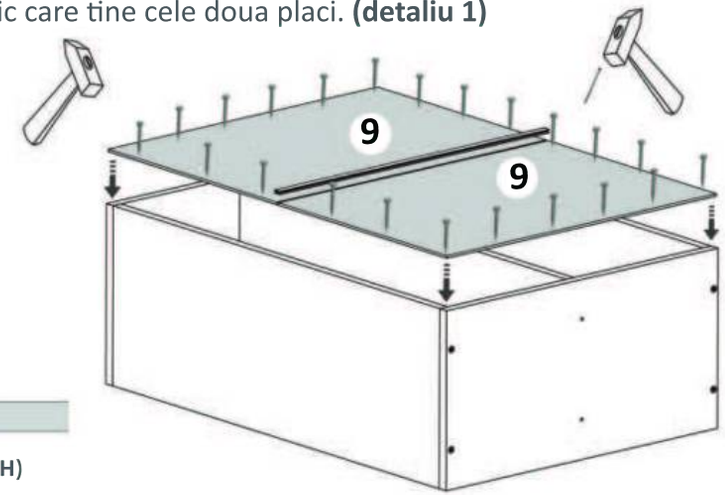



(detaliu 1 - Profil H)

Pasul 7 (Montaj coltare Corp Dreapta)

Se monteaza pe placile din lateral (1) si (3) Coltare (Cp) x 2 buc cu suruburi (S3) 3.5x16 - 4 buc, cate 2 suruburi / coltar. Aceste coltare o sa va ajute sa prindeti corpurile de perete.

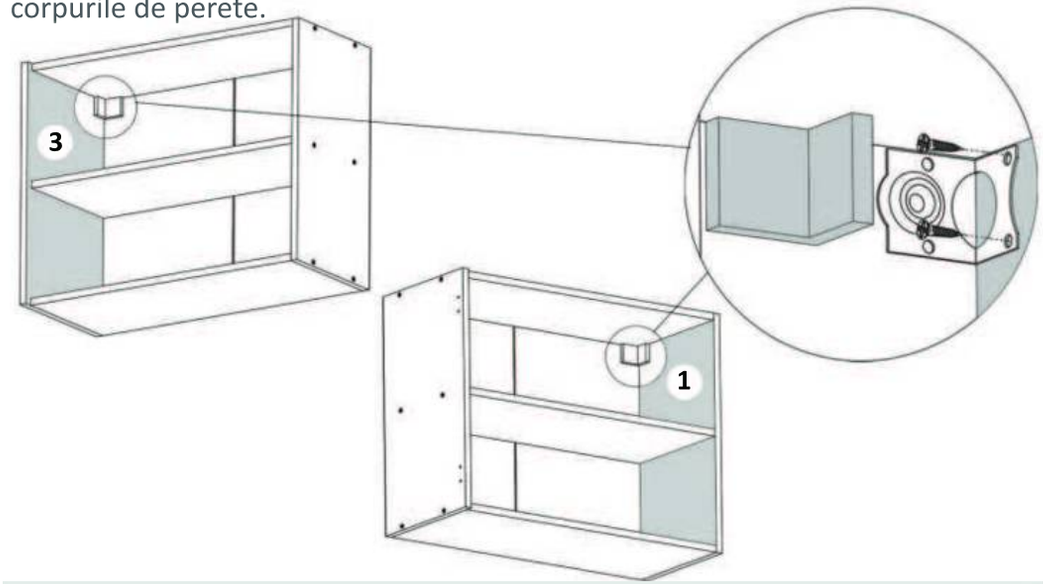

Pasul 8 (Montaj Repere Corp Stanga)

Se prinde placa (6) de placile (7) x 3buc cu Confirmatoare (Co) x 6 buc .

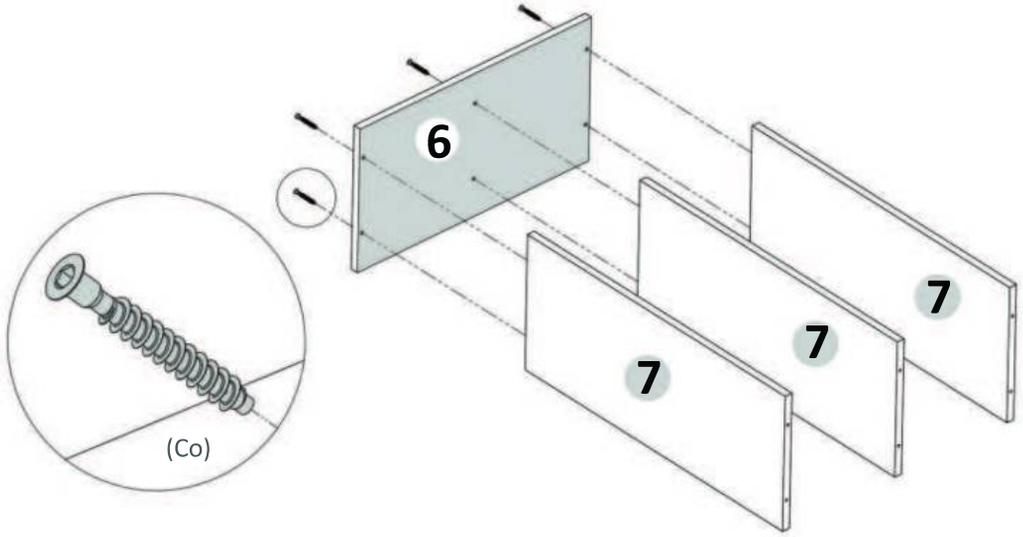

Pasul 9 (Montaj Repere Corp Stanga)

Se prinde placa (6) de placile (7) x 3buc cu Confirmatoare (Co) x 6 buc .

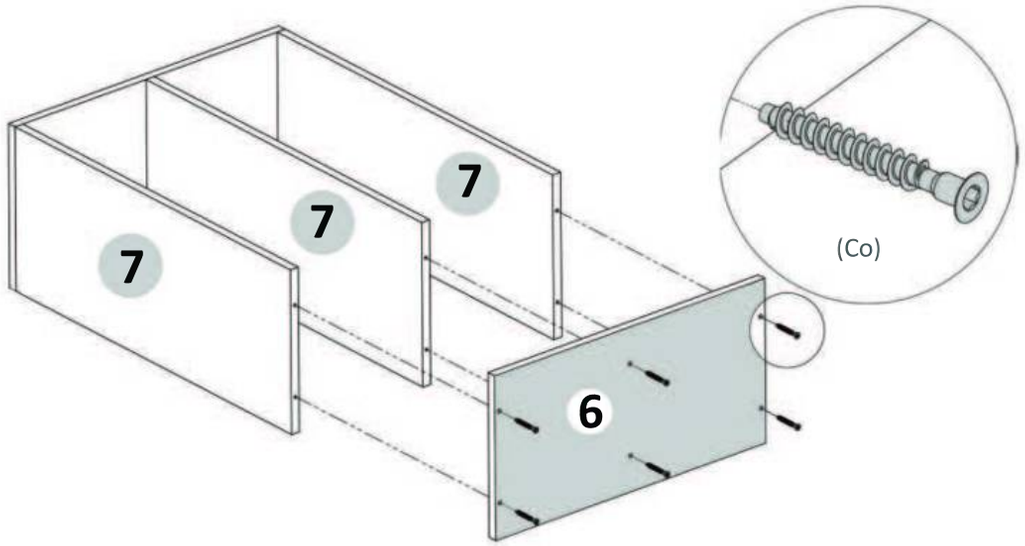

Pasul 10 (Montaj HDF Corp Stanga)

Se masoara diagonalele sa fie in vinclu, dupa care se prind HDF-urile (8) folosindu-se de ciocan cu ajutorul unor cuie (Cu)x 35 buc. Intre placi se introduce cuie cu saibe tip cupa (Sc). **(detaliu 1)**

Se masoara diagonalele sa fie in vinclu inainte de a monta HDF-ul!



(detaliu 1 - Cuie + Saiba tip cupa)

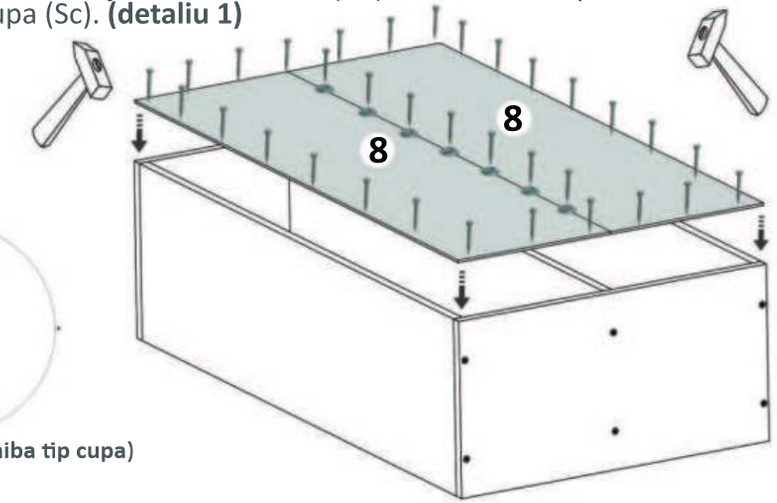

Pasul 11 (Montaj coltare Corp stanga)

Se monteaza pe placile din lateral (6) Coltare (Cp) x 2 buc cu suruburi (S3) 3.5x16 - 4 buc, cate 2 suruburi / coltar. Aceste coltare o sa va ajute sa prindeti corpurile de perete.

