Pasul 13- Montaj maner

Pentru fixare se folosesc suruburi (S6)x2 ca in figura alaturata.

Atentie usa necesita gaurire cu burghiu de 5mm in semnele indicate.

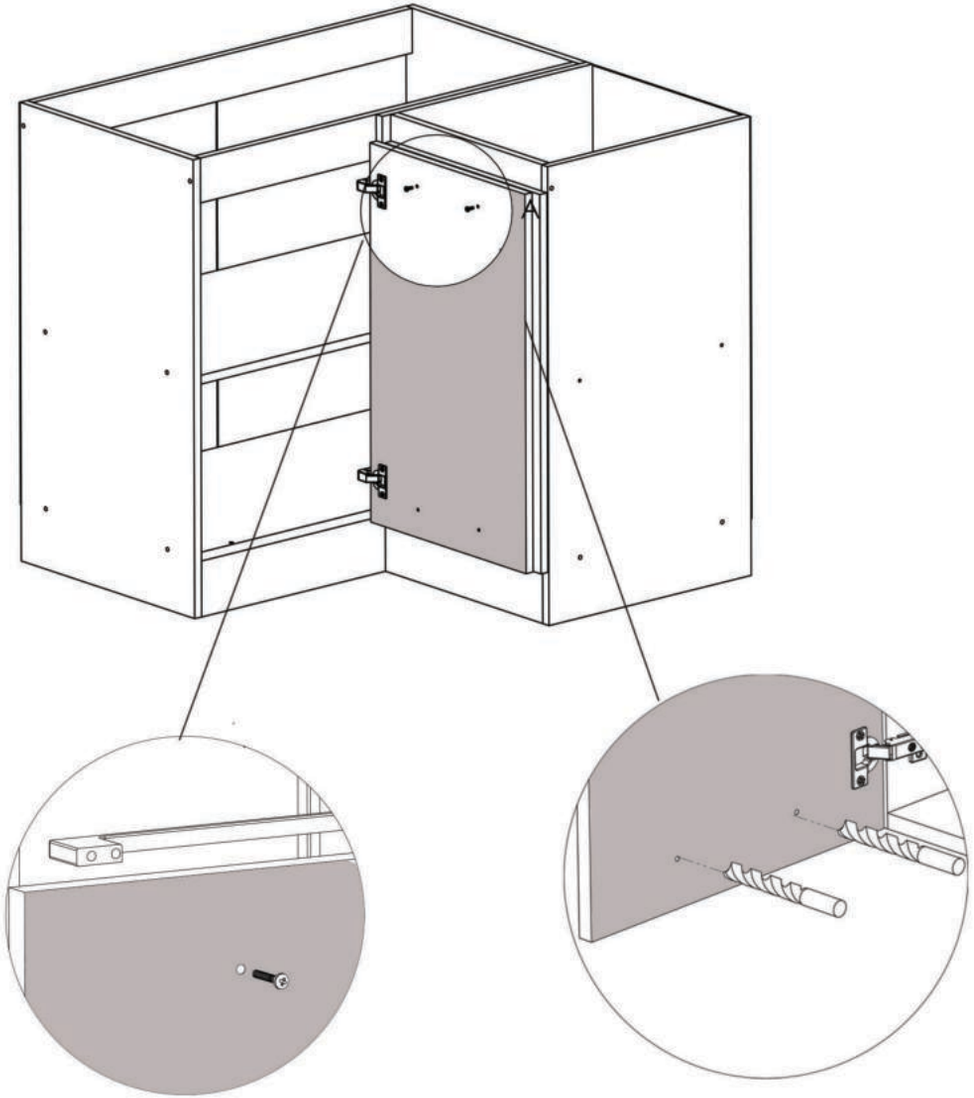

Instrucțiuni montaj: **Corp Inferior colt 1000 mm**

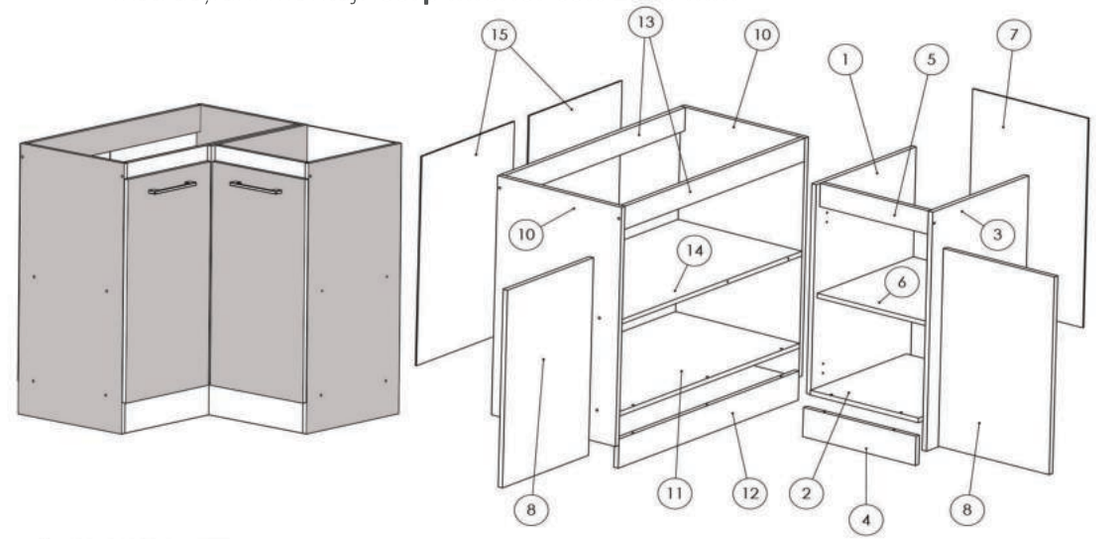

NR. REPER	DETALII	COD REPER	CANTITATE
1	720X474X16	LATERALA ST CORP DR	1
2	398X456X16	FUND CORP DR	1
3	820X456X16	LATERALA DR CORP DR	1
4	414X100X16	SOCLU CORP DR	1
5	398X80X16	LEZENA SUPERIOARA CORP DR	1
6	398X56X16	POLITA MOBILA CORP DR	1
7	425X718X4	HDF CORP DR	1
8	408X678X16	USA ST.DR	2
10	820X456X16	LATERALA ST.DR CORP ST.	2
11	854X456X16	FUND CORP ST.	1
12	854X100X16	SOCLU CORP ST	1
13	854X80X16	LEZENA SUPERIOARA CORP ST	2
14	854X456X16	POLITA FIXA CORP ST	1
15	440X718X4	HDF CORP ST	2

ATENȚIE: MONTAJUL NECORESPUNZĂTOR ATRAGE DUPĂ SINE PIERDEREA GARANȚIEI PRODUSULUI

Șurubelniță în cruce sau **autofiletantă**

Este **recomandat** ca montajul să fie făcut de **minim două persoane**

Un **ciocan** de dimensiune medie

Elemente feronerie:

CONFIRMATOR 50mm	C	25	SURUB M4x22	S4	4	SURUB 3.5X30	S6	8	MANER	M	2
SURUB 3.5X16	S3	44	SUPORT POLITA	Sp	4	BALAMALE INCADRATE	Ba	2	BALAMALE 90 GRADE	Bg	2
CUIE	Cu	50	COLTAR 40X40	Co	4	TALPA ALUNECATOARE	Ta	6	SURUB 4.2X16	S7	6

Pasul 1- Montaj Laterale Corp Dreapta

Se prinde placa (1) si placa (3) de placa (2) respectiv (5) cu confirmatoare **(C) x6**

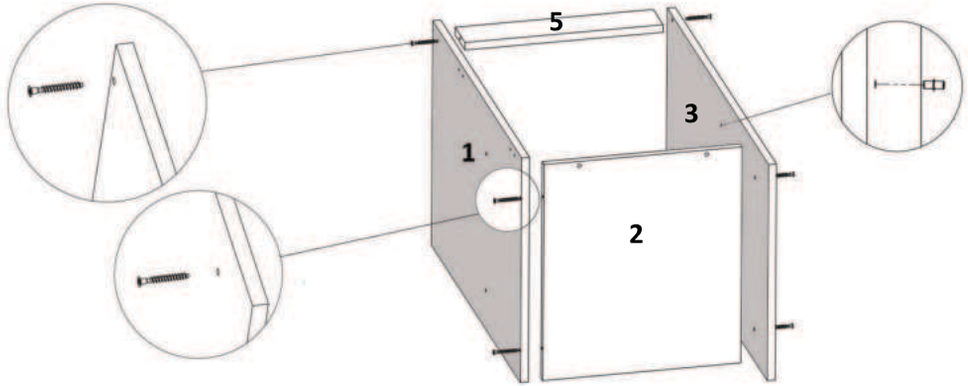

Pasul 2- Montaj Soclu Corp Dreapta

Se prinde placa (4) de placa (2) cu ajutorul confirmatoarelor **(C)x2**

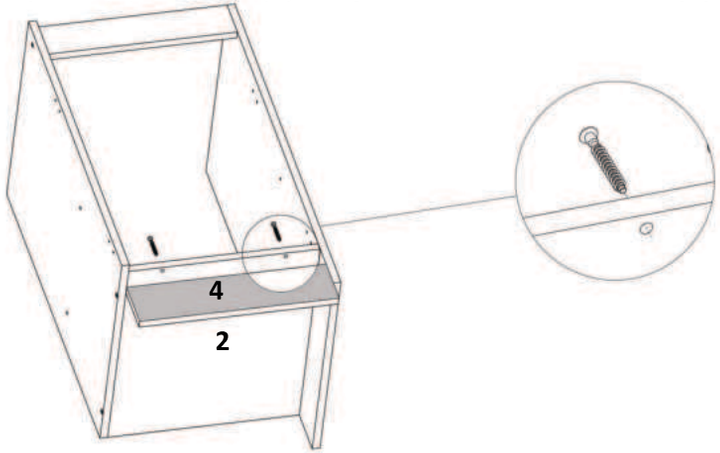

Pasul 11 Montaj usa corp dreapta

Usa se fixeaza cu ajutorul suruburilor (S3)x8

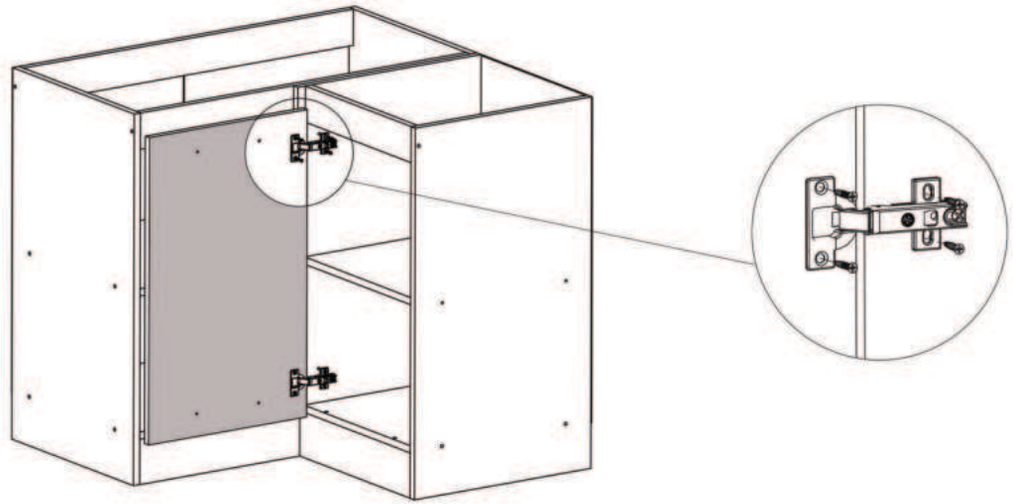

Pasul 12 Montaj usa corp stanga

Pt a monta usa se folosesc balamale (Bg)x2
iar pt fixare se folosesc suruburi (S3)x8

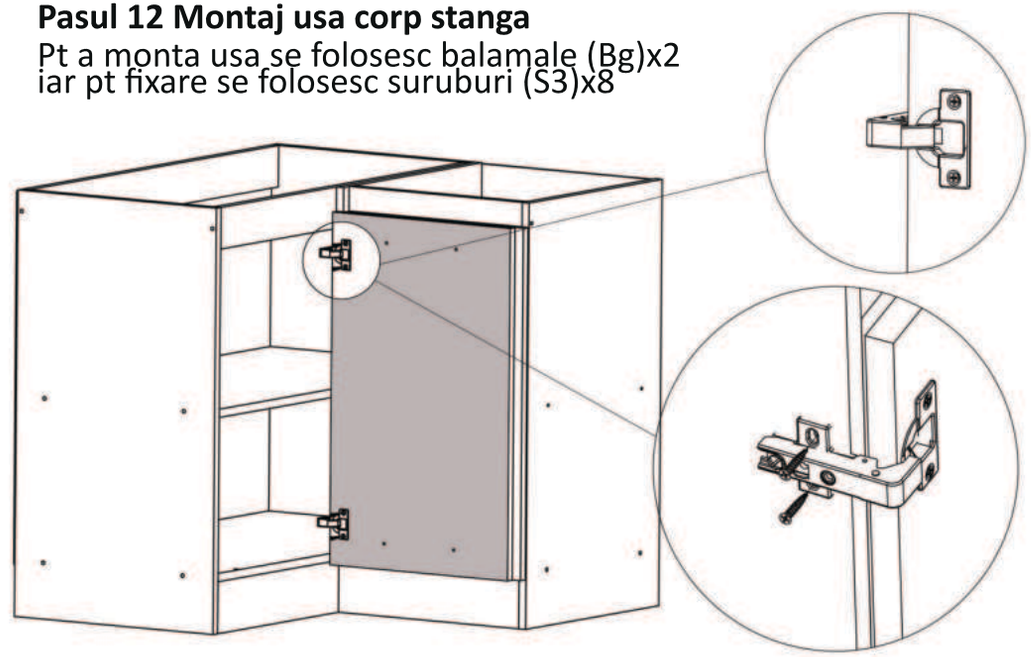

Pasul 9 Montaj Corpuri

Se fixeaza corpurile intre ele cu confirmatoare **(C)x2** si surub **(S6)x2**

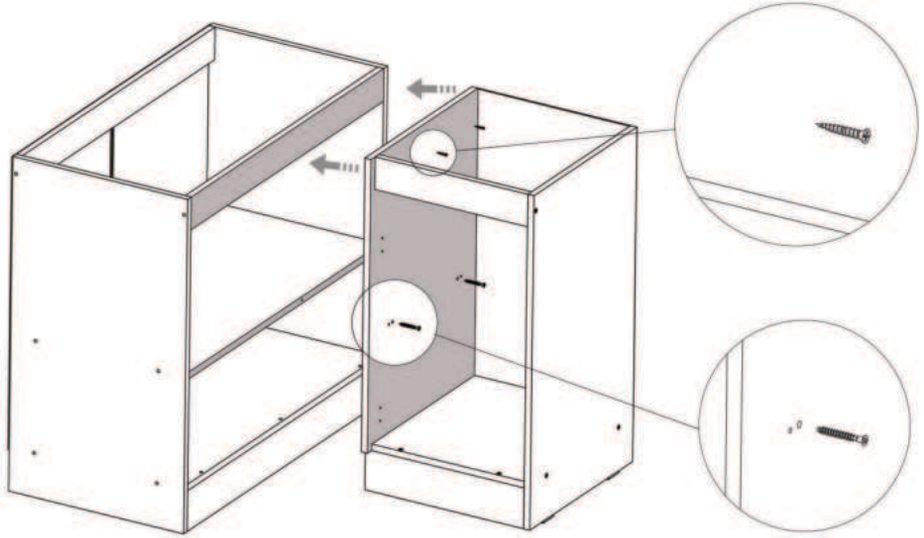

Pasul 10 Montaj balamale usa corp dreapta

Se folosesc balamale incadrate **(Ba)x2** ca in fig. alaturata

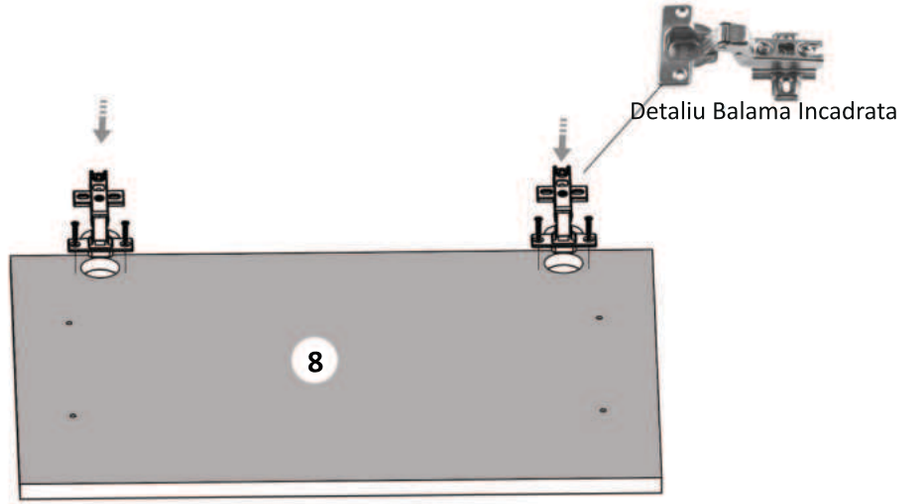

Pasul 7 - Montaj Picioare (Alunecatoare) Corp dreapta

Se fixeaza pe placa (3) cu ajutorul suruburilor **(S3) x4**

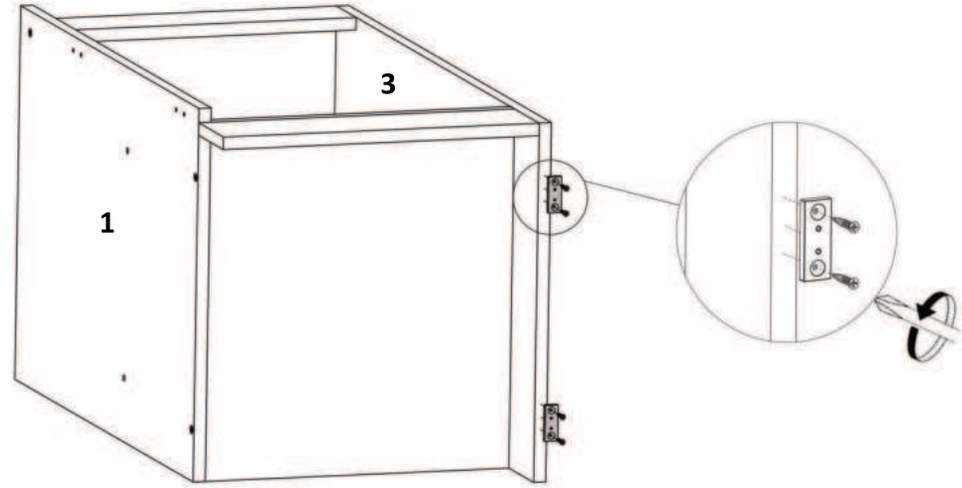

Pasul 4 Montaj HDF Corp Dreapta

Se monteaza pe spatele corpului cu ajutorul cuielor (Cu)x22.

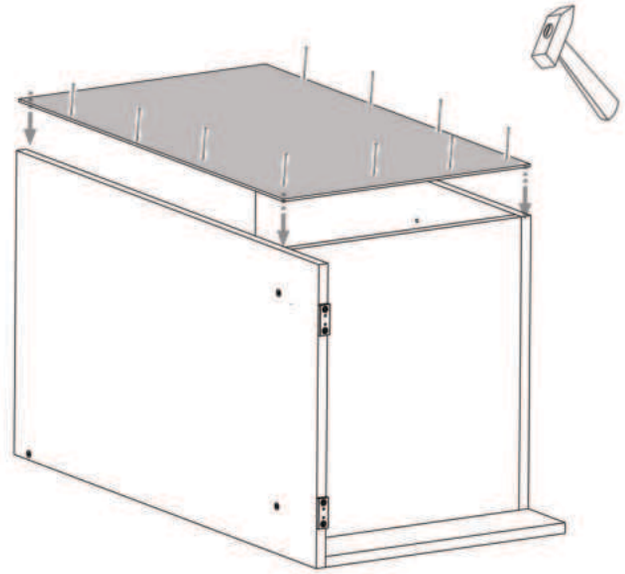

Se masoara diagonalele sa fie in vinclu inainte de a monta HDF-ul.



Pasul 5- Montaj Laterale Corp Stanga

Se fixeaza placile **(10)** de placile (11), (13) si (14) cu ajutorul confirmatoarelor **(C)x12**.

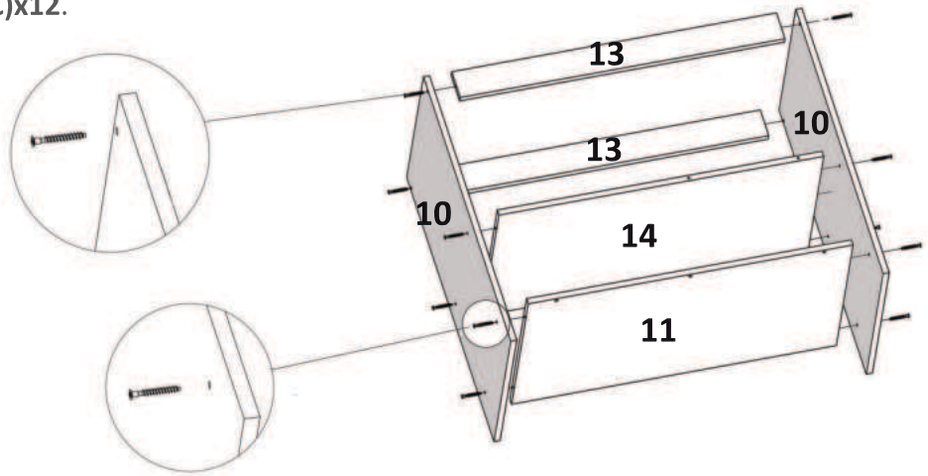

Pasul 6- Montaj Soclu Corp Stanga

Se fixeaza placa (12) de placa (11) cu ajutorul confirmatoarelor **(C)x3**

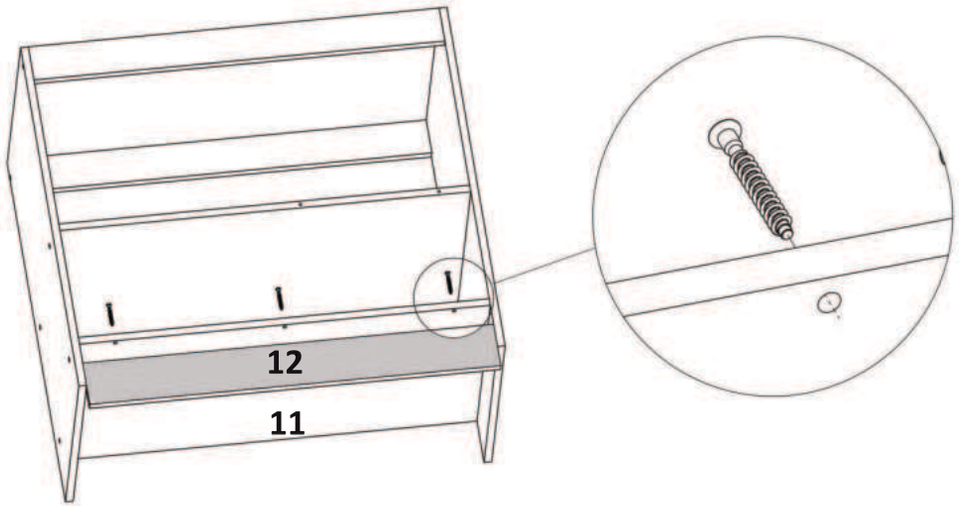

Pasul 7 - Montaj Picioare (Alunecatoare) Corp Stanga

Se fixeaza pe placa (10) cu ajutorul suruburilor **(S3) x8**

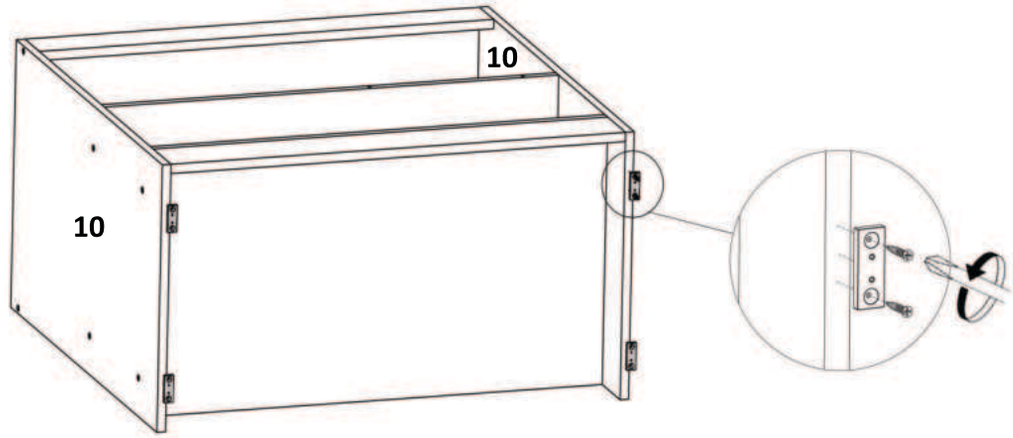

Pasul 8 Montaj HDF Corp Stanga

Se monteaza pe spatele corpului cu ajutorul cuielor **(Cu)x28** si a suruburilor **(S7)x6**

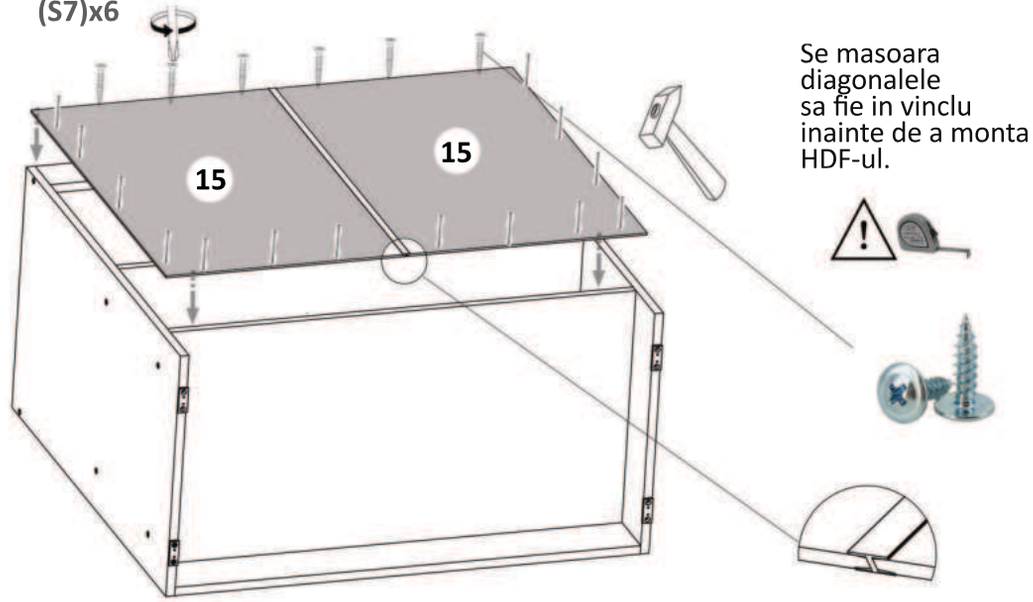

Se masoara diagonalele sa fie in vinclu inainte de a monta HDF-ul.