Pasul 5 Montaj Usa

Se monteaza usa folosind Balamale Aplicate **(Ba)x2** si surub **(S3)x8** buc.

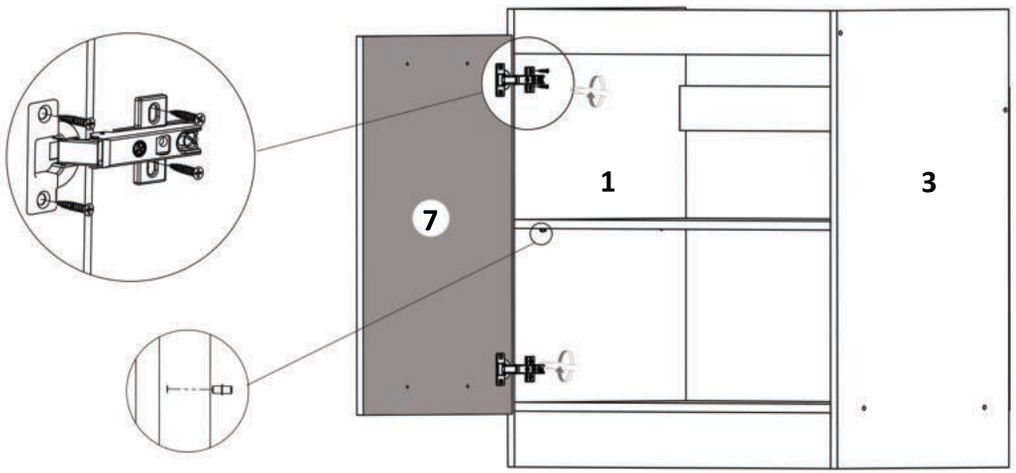

Pasul 6 motaj maner- se monteaza cu surub **(S4)X4,** fiind necesara gaurirea usilor cu burghiu de 5mm in semnele indicate

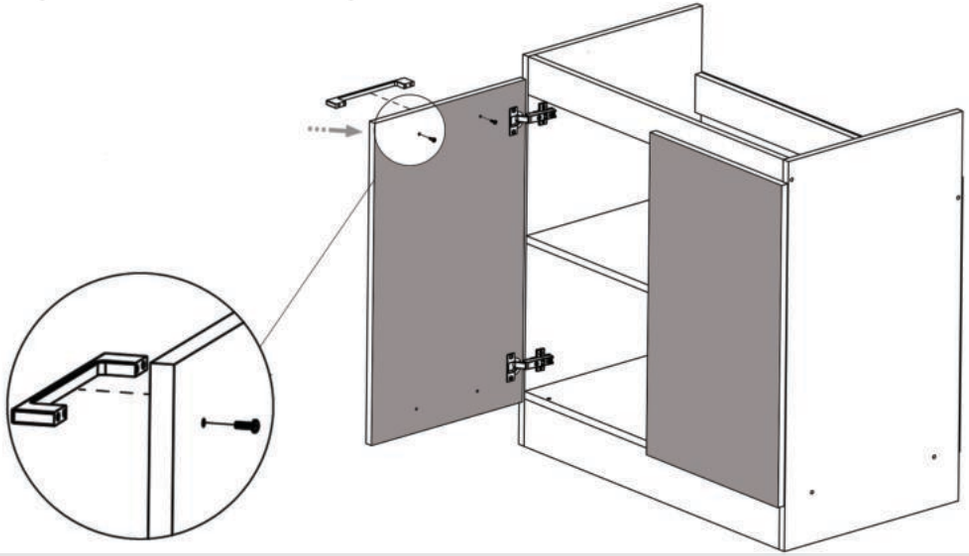

Instrucțiuni montaj: **Corp Inferior 800 mm**

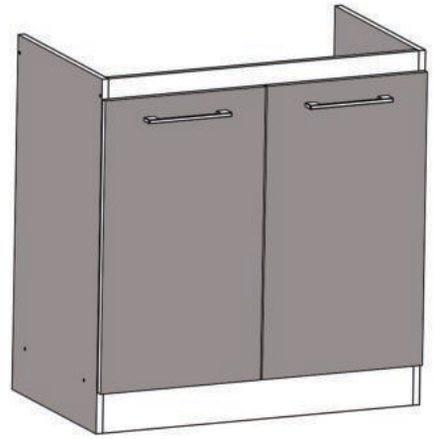

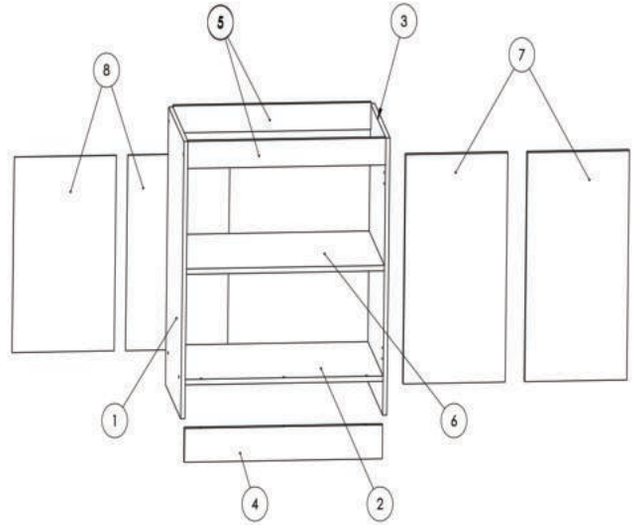

NR. REPER	DETALII	COD REPER	CANTITATE
1	820X456X16	LATERALA ST	1
2	766X456X16	FUND	1
3	820X456X16	LATERALA DR	1
4	766X100X16	SOCLU	1
5	766X80X16	LEZENA SUPERIOARA	2
6	766X456X16	POLITA MOBILA	1
7	395X678X16	USA ST/DR	2
8	395X578X4	HDF	2

ATENȚIE: MONTAJUL NECORESPUNZĂTOR ATRAGE DUPĂ SINE PIERDEREA GARANȚIEI PRODUSULUI

Șurubelniță în cruce sau **autofiletantă**

Este **recomandat** ca montajul să fie făcut de **minim două persoane**

Un **ciocan** de dimensiune medie

Elemente feronerie:

CONFIRMATOR 50mm	C	11	SURUB M4x22	S4	4	SURUB 3.5X30	S6	4	MANER	M	2
SURUB 3.5X16	S3	32	SUPORT POLITA	Sp	4	BALAMALE APLICATE	Ba	4	SURUB 4.2X16	S2	6
CUIE	Cu	20	COLTAR 40X40	Co	2	TALPA ALUNECATOARE	Ta	4			

Pasul 1 Montaj Laterale

Se prind placile (1) si (3) de placile (2) si (5) cu ajutorul confirmatoarelor **(C)x8**

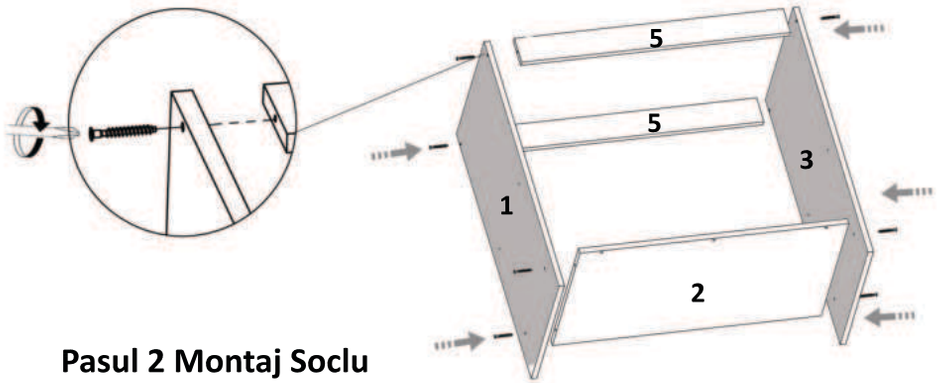

Pasul 2 Montaj Soclu

Se prinde placa (4) de placa (2) cu ajutorul confirmatoarelor **(C)x3**

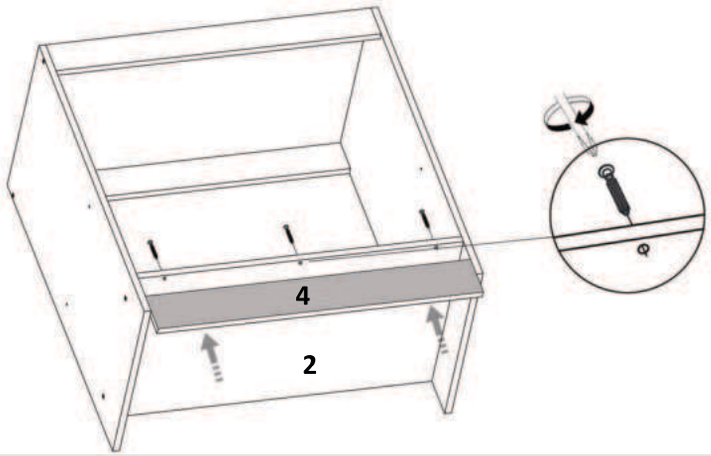

Pasul 3 - Montaj picioare(Talpa Alunecatoare)

Picioarele se fixeaza pe placile (1) si (3) cu ajutorul suruburilor **(S3)x8**

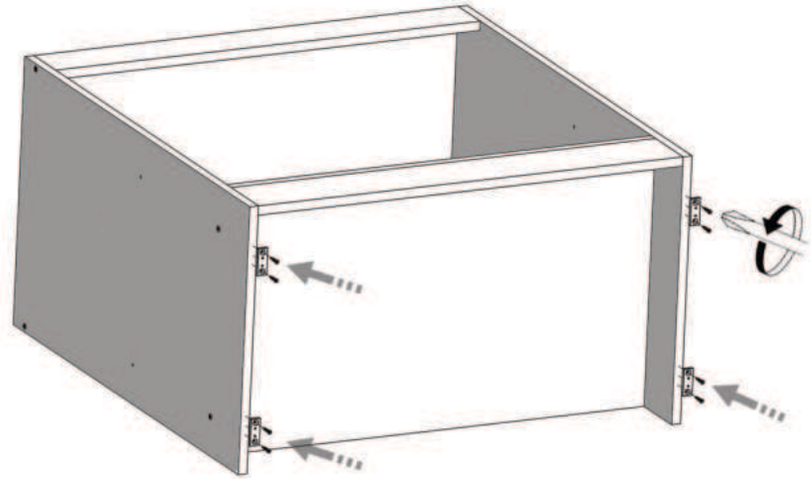

Pasul 4 Montaj Hdf

Se masoara diagonalele sa fie in vinclu, dupa care se fixeaza HDF-ul (8) folosindu-se de ciocan cu ajutorul unor cuie **(Cu)x20** si a suruburilor **(S2)x6**



Se masoara diagonalele sa fie in vinclu inainte de a monta HDF-ul.



