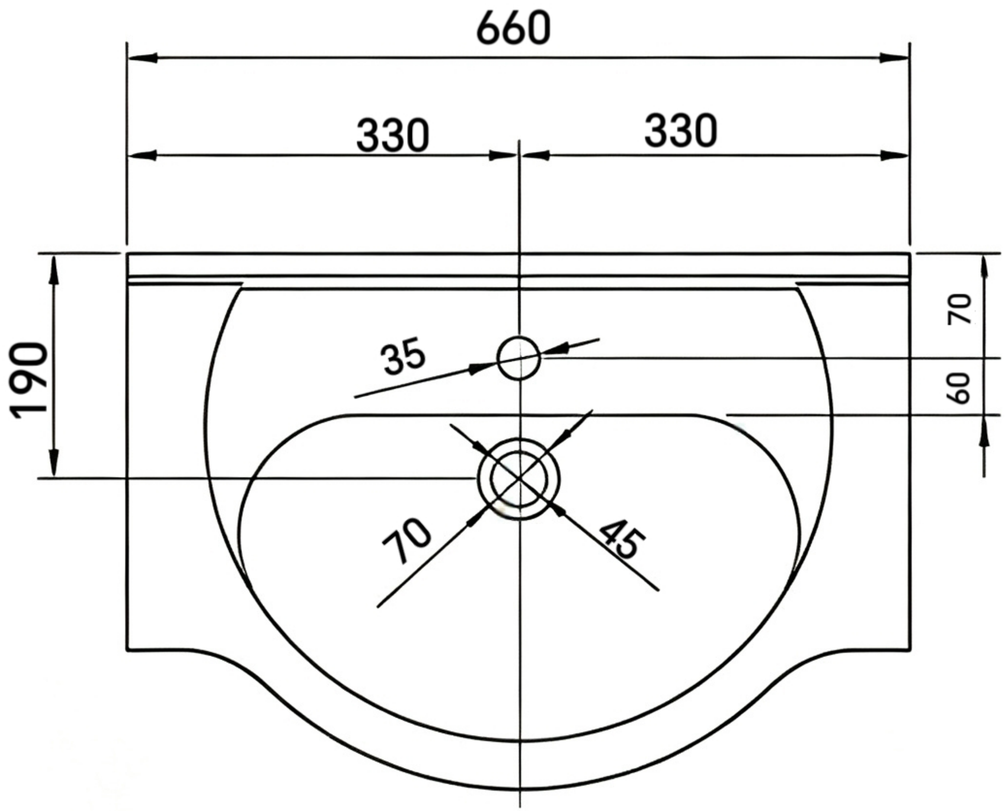

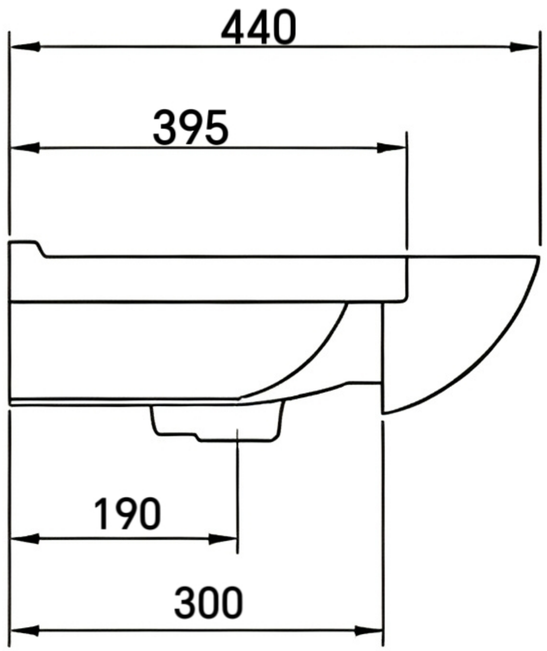

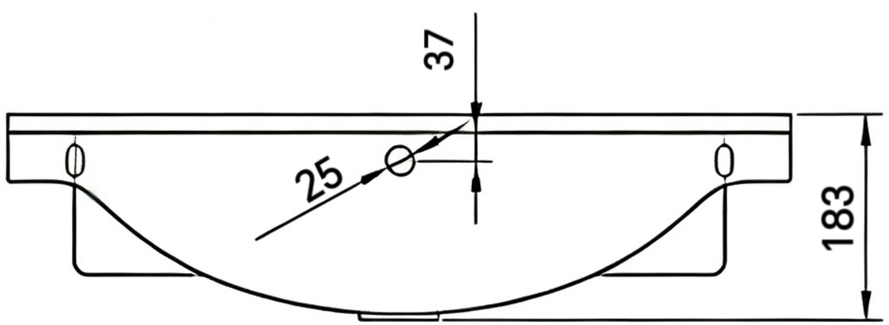

YS27201-65